Regione Piemonte

Provincia di Cuneo

Comune di Cherasco

COMMITTENTE: **Ente di Governo dell'Ambito n. 4 Cuneese**
Via Massimo D'Azeglio n. 4
12100 Cuneo (CN)

AUTORITÀ D'AMBITO n° 4 CUNEESE

GESTORE: **TECNOEDIL S.p.a.**
Via Vivaro n. 2
12051 Alba (CN)

TECNOEDIL CICLO IDRICO INTEGRATO

OGGETTO: **Realizzazione di nuovo pozzo ad uso idropotabile in acquifero profondo comprese opere accessorie quali la posa delle reti necessarie al funzionamento e la realizzazione della recinzione dell'area**

UBICAZIONE INTERVENTO: **Località Roncaglia Comune di CHERASCO**

STADIO PROGETTUALE: ***PROGETTO DEFINITIVO-ESECUTIVO***

ELABORATO: ***Tavola 3***

Planimetria area pozzo	***scala 1:200***
Planimetria consegna presso impianto	***scala 1:200***
Sezioni A-A' B-B' C-C' posa condotte e ripristino	***scala 1:20***

IL COMMITTENTE
(ATO n. 4 CN)

IL PROGETTISTA
(Borgna Ing. Claudio)

IL GESTORE
(Tecnoedil S.p.a.)

Alba, ottobre 2020

Studio di ingegneria
borgna ing. claudio

C.so Europa n. 73/b Alba (CN)
C.F. BRG CLD 51R02 A139O
P.I. 00917760043
tel. 0173 280661 cell. 335 438338
e-mail: studioclaudioborgna@gmail.com
PEC: claudio.borgna@ingpec.eu

Planimetria area pozzo

scala 1:200

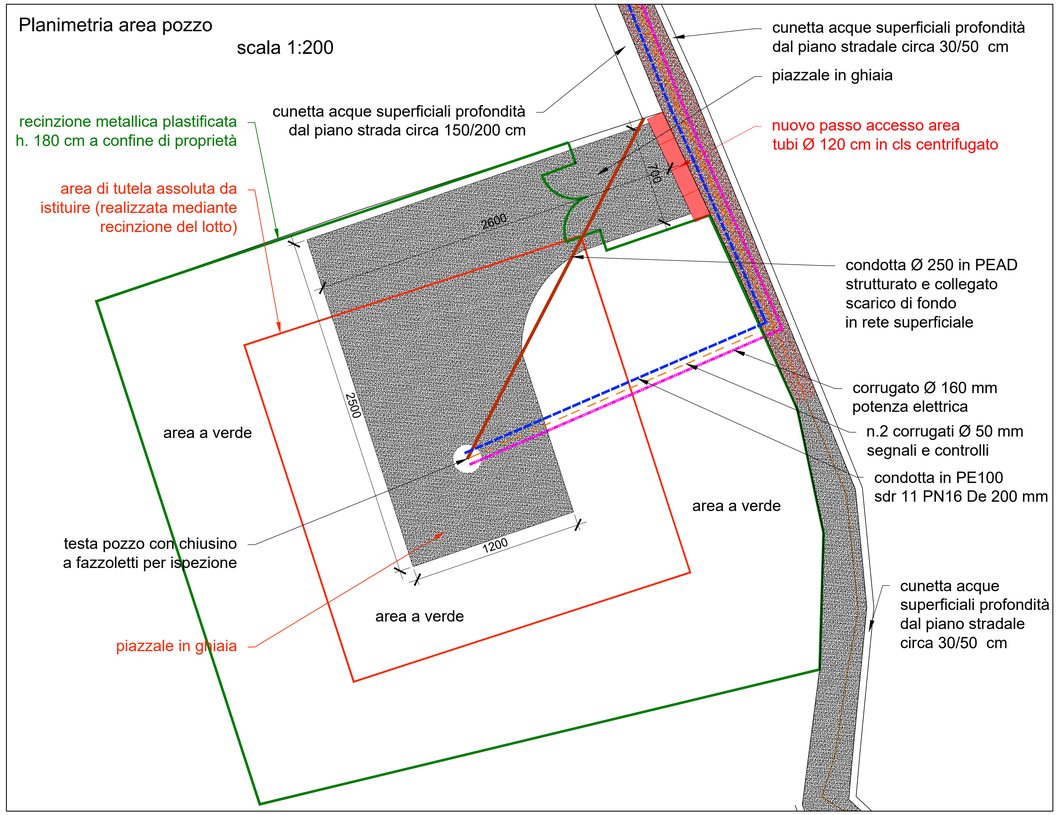

Planimetria area pozzo

scala 1:200

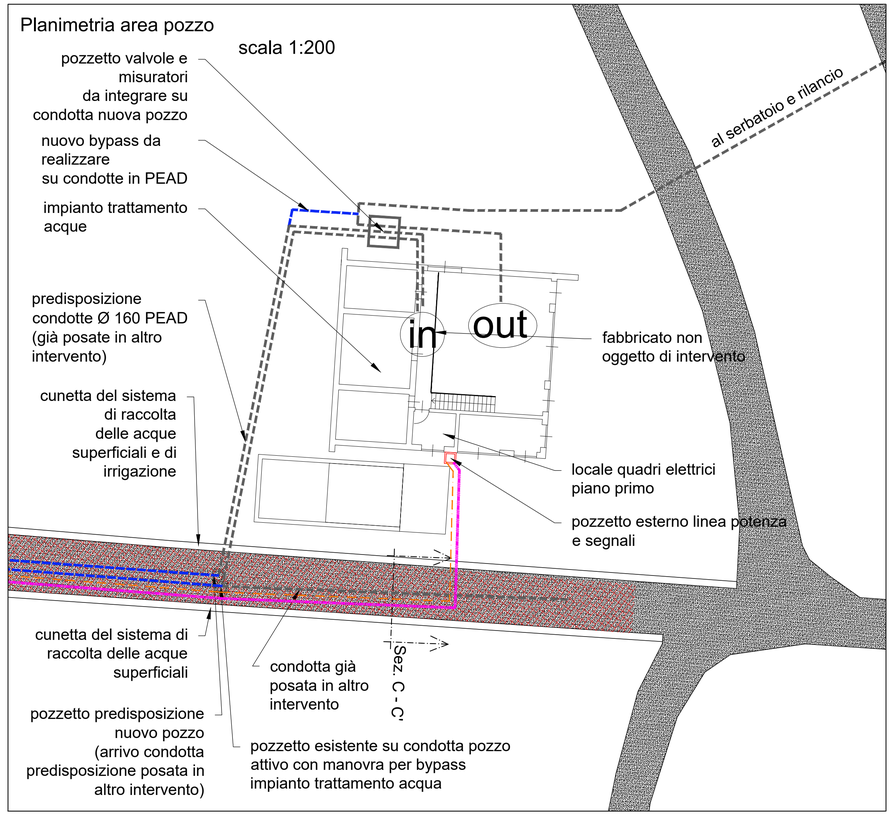

Sezione A-A'

posa condotte e lavori in strada interpoderale

scala 1:20

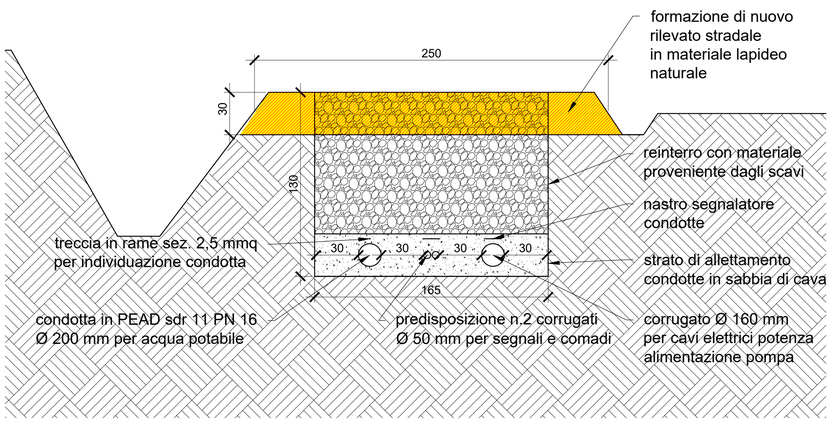

Sezione A-A'

posa condotte e lavori in strada interpoderale

scala 1:20

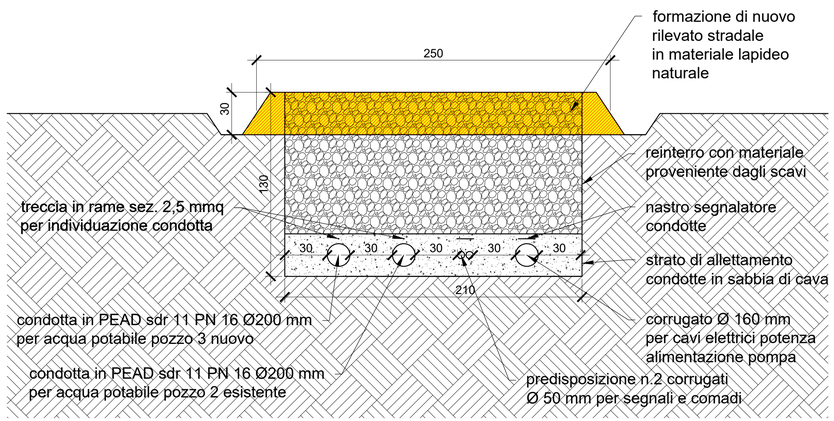

Sezione A-A'

posa condotte e lavori in strada interpoderale
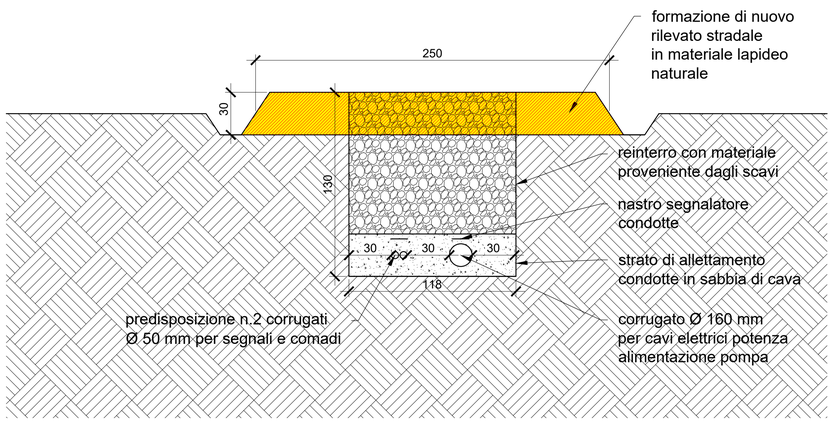
scala 1:20