DETTAGLI RACCORDI

SCALA 1:500 – 1:20

STRALCIO PLANIMETRICO NODI 1 E 2

SCALA 1:500

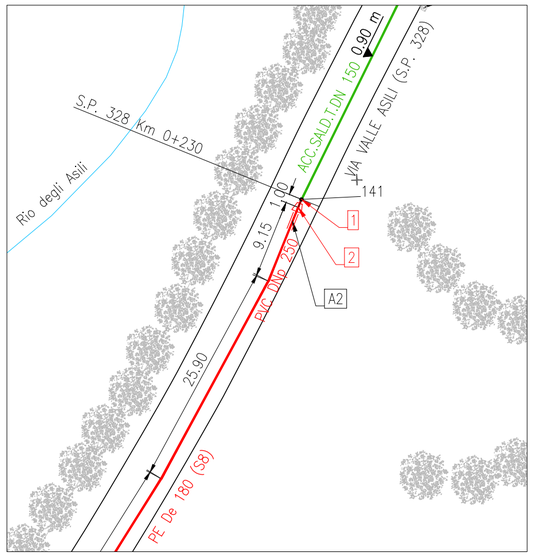

STRALCIO PLANIMETRICO NODO 3

SCALA 1:500

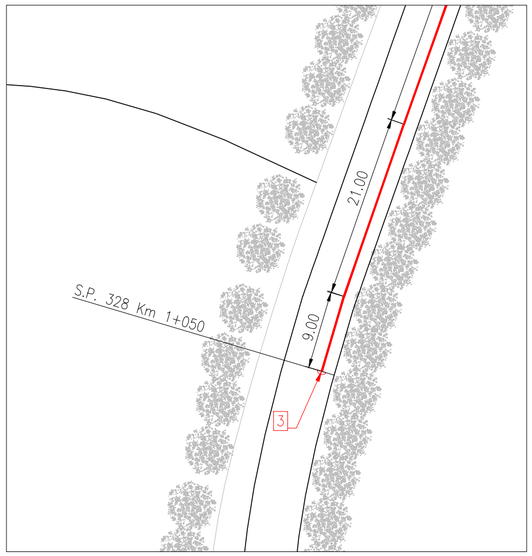

PARTICOLARE NODO 1

SCALA 1:20

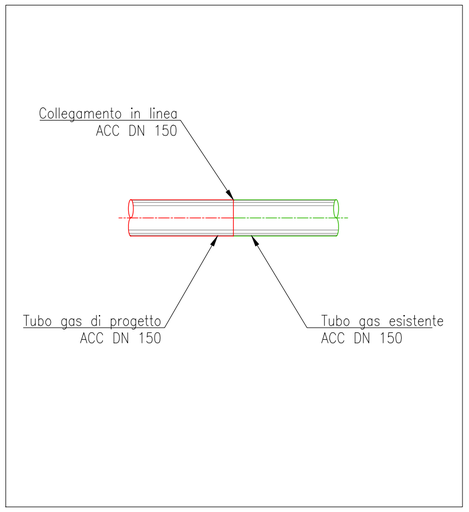

PARTICOLARE NODO 2

SCALA 1:20

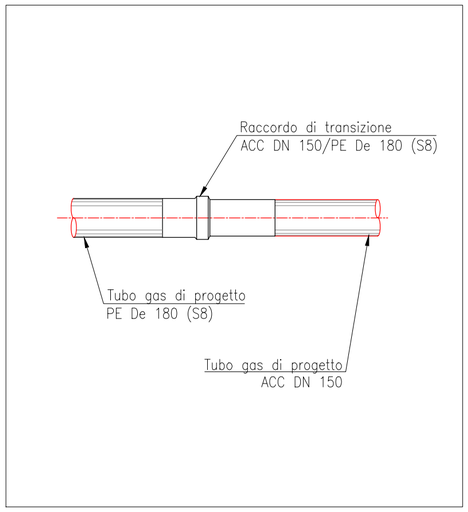

PARTICOLARE NODO 3

SCALA 1:20

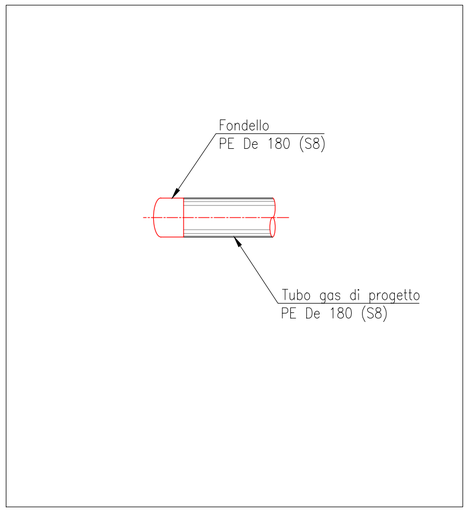

LEGENDA

LEGENDA RETE GAS

- Tubazione esistente
- Tubazione in progetto
- Allacciamento esistente
- B.P. ($P_{max} \leq 0.04$ bar, VII Specie)
- M.P.B ($0.5 < P_{max} \leq 1.5$ bar, V Sp.)
- M.P.B ($1.5 < P_{max} \leq 5$ bar, IV Sp.)

LEGENDA NUMERAZIONI

- X — Numerazione punti di rete
- AX — Numerazione interferenze

LEGENDA SIMBOLOGIA

- Impianto prelievo riduzione misura (IPRM)
- Impianto riduzione intermedia (IRI)
- Gruppo di riduzione industriale (GRFI)
- Gruppo di riduzione finale (GRF)
- Gruppo di riduzione utenza (GRU)
- Organo di intercettazione in pozzetto
- Giunto di transizione ACC/PE
- Riduzione di diametro
- Giunto dielettrico
- Allacciamento di utenza
- Punto di scarico

GEOPAVIA

Progettista:
Geom. Alberto Gatti
Collegio Geometri di Pavia
Albo n. 2235

Unità Responsabile della Progettazione

REALINP PIAO

Progetto n°:
19-015-3E-0D-004190
WBS: ST.04.I0118.02.6186
Allegato n°: 9

Nome file: All.9 19-015-3E-0D-004190 Particolari costruttivi.pdf

Formato: A2 | Scala: 1:500 - 1:20

Committente: Italgas Reti

Rev.	G.	M.	A.	Redatto	Controllato	Approvato
00	12	04	19	M. Milani	G. Maurelli	A. Gatti

Descrizione: Emissione per commenti/approvazione

Comm.:

Comune di Roccaforte Mondovì (CN) - Loc. Lurisia, Via Valle Asili

PROGETTO ESECUTIVO

Estensione rete B.P.
Particolari costruttivi

Il presente elaborato è di proprietà aziendale - La società tutelerà i propri diritti a termini di legge.