COMUNE DI NARZOLE

Provincia di Cuneo

OGGETTO: *Richiesta di Autorizzazione idraulica e contestuale Concessione all'occupazione Demaniale*
per opere di urbanizzazione primaria quali sostituzione tubazione in frazione Moriglione.
Attraversamento Torrente Mondalavia e Rio Geminella in Comune di Narzole

Integrazioni di cui alla prima conferenza dei servizi del 10/01/2020

COMMITTENTE: TECNOEDIL S.p.a.
Via Vivaro n. 2 - Alba

Tavola n.

4

PONTE 1 e PONTE 2

- Particolare staffe
- Modello tridimensionale staffe

SCALA 1:100

La Ditta
(TECNOEDIL S.p.A.)

Il progettista
(Borgna Ing. Claudio)

Alba, Febbraio 2020

Studio di ingegneria
borgna ing. claudio

C.so Europa n. 73/b Alba (CN)
C.F. BRG CLD 51R02 A139O
P.I. 00917760043
tel. 0173 280661 cell. 335 438338
e-mail: studioclaudioborgna@gmail.com
PEC: claudio.borgna@ingpec.eu

PONTE 1 - Torrente Mondalavia

Particolari staffe SCALA 1:100

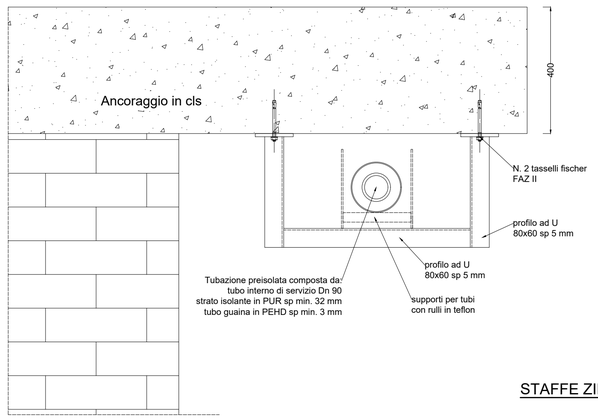

Piastre sp 10 mm

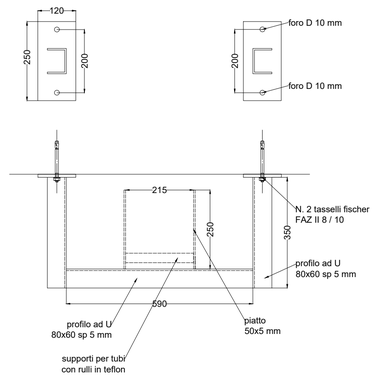

STAFFE ZINCATE A CALDO

Viste tridimensionali delle staffe

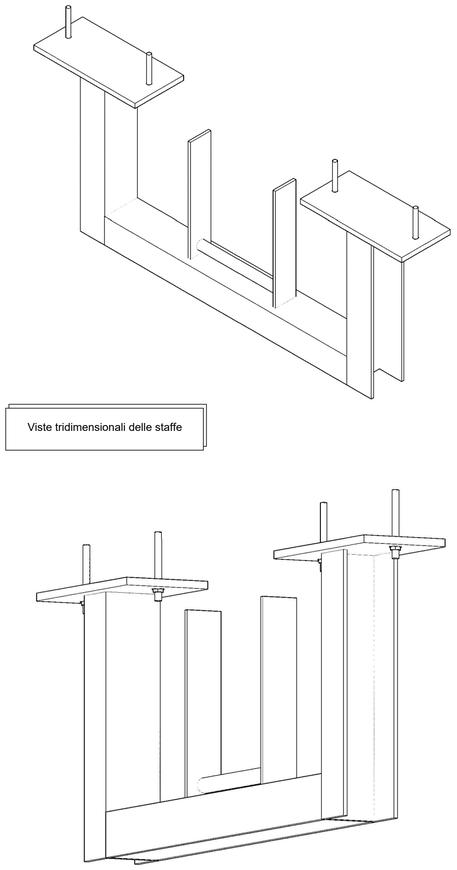

PONTE 2 - Rio Geminella

Particolari staffe SCALA 1:100

Ancoraggio in cls

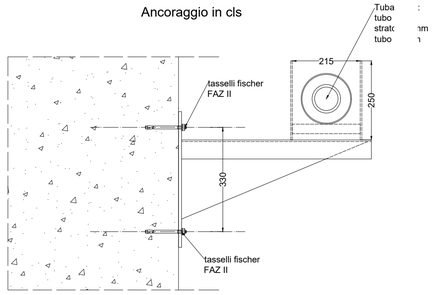

Piastra sp 10 mm

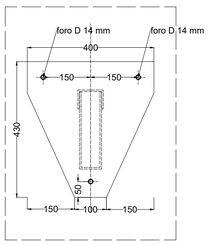

STAFFE ZINCATE A CALDO

Staffa l=600 mm N. 4

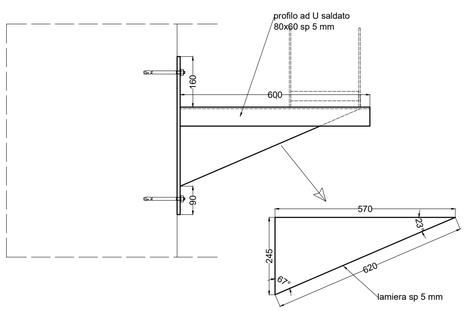

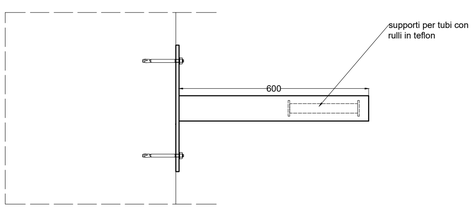
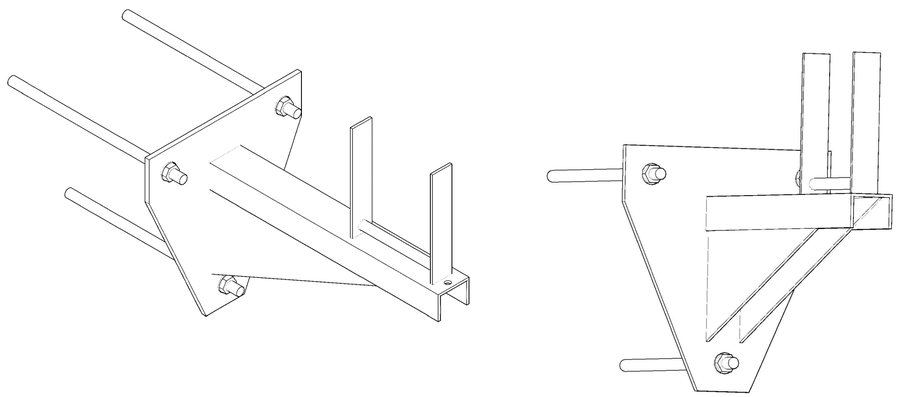
Viste tridimensionali delle staffe