RIFERIMENTO PAGINA	A	B	C	D	E	F	G	H

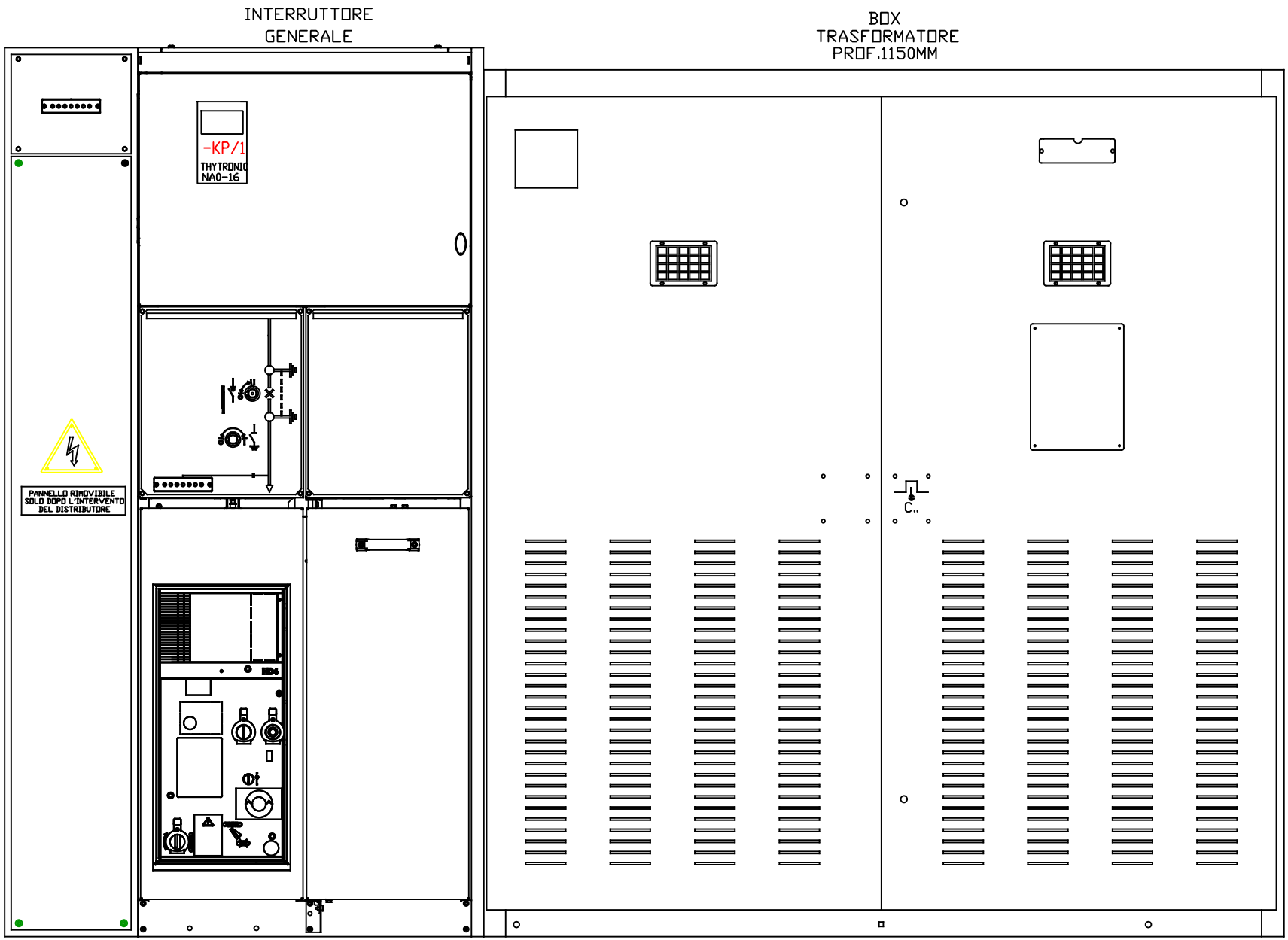

E' vietata la riproduzione parziale o integrale non autorizzata del presente elaborato.

STUDIO PROGETTI
CAVAGNERO CARLO
PERITO INDUSTRIALE
Via Pietro Micca, 3 - 14100 ASTI
Sede attività: Via Cavallotti, 11 -12043 CANALE (CN)
333 6303908 studiocavagnero@gmail.com

COMMITTENTE:
TECNOEDIL S.P.A.
Via Vivaro, 2
12051 ALBA (CN)

OGGETTO:
IMPIANTO ELETTRICO
PROGETTO DEFINITIVO
FABBRICATO ADIBITO AD USO INDUSTRIALE
Loc. Cappellazzo - 12062 CHERASCO (CN)

PROGETTO: 0308-20
TAVOLA: 02
CABINA MT/BT
DATA: Agosto 2020
DISEGNO: 02-0308-20

RIFERIMENTO PAGINA	A	B	C	D	E	F	G	H

SIMBOLO	DESCRIZIONE	SIMBOLO	DESCRIZIONE	SIMBOLO	DESCRIZIONE	SIMBOLO	DESCRIZIONE	SIMBOLO	DESCRIZIONE
n°	CONDUTTORE NUMERATO		INTERBLOCCO MECCANICO		CONTATTO POTENZA NO		RELE' AUSILIARIO O DI POTENZA		TRASFORMATORE VOLTMETRICO
	CIRCUITO ESTERNO CUBICOLO STRUMENTI		TRASFORMATORE DI POTENZA		CONTATTO POTENZA NC		RELE' RITARDATO ALL' ECCITAZIONE	A	AMPEROMETRO
	CIRCUITO INTERNO CUBICOLO STRUMENTI	N 3~	MOTORE TRIFASE		CONTATTO AUX NO		RELE' RITARDATO ALLA DISECCITAZIONE	V	VOLTMETRO
	CIRCUITO AMP. CUBICOLO STRUMENTI		SEZIONATORE BT SOTTOCARICO		CONTATTO AUX NC		RELE' PASSO PASSO	W	WATTMETRO
	CIRCUITO VOLT. CUBICOLO STRUMENTI		SEZIONATORE BT A VUOTO		CONTATTO AUX IN SCAMBIO			var	VARMETRO
	CIRCUITO ESTERNO CUBICOLO INTERRUTTORE		SEZIONATORE BT A FUSIBILI SOTTOCARICO		TEMPORIZZATO ECCITAZIONE NO		RESISTENZA ANTICONDENSA	Hz	FREQUENZIMETRO
	CIRCUITO INTERNO CUBICOLO INTERRUTTORE		SEZIONATORE BT A FUSIBILI A VUOTO		TEMPORIZZATO DISECCITAZIONE NO			cosφ	COSFIMETRO
	CIRCUITO AMP. CUBICOLO INTERRUTTORE		SEZIONATORE MT SOTTOCARICO		TEMPORIZZATO ECCITAZIONE NC			Wh	CONTATORE ENERGIA ATTIVA
	CIRCUITO VOLT. CUBICOLO INTERRUTTORE		SEZIONATORE MT A VUOTO		TEMPORIZZATO DISECCITAZIONE NC		LAMPADA SPIA LED	varh	CONTATORE ENERGIA REATTIVA
	SPINA PRESE		INTERRUTTORE MAGNETOTERMICO				DIVISORE CAPACITIVO	t	TERMOMETRO
C	CHIAVE LIBERA		INTERRUTTORE MAGNETOTERMICO DIFF.				ALLARME ACUSTICO		OROLOGIO
C	CHIAVE IMPIGLIATA						TRASFORMATORE AMPEROMETRICO		CONTAORE

E' vietata la riproduzione parziale o integrale non autorizzata del presente elaborato.

STUDIO PROGETTI CAVAGNERO CARLO
PERITO INDUSTRIALE
Via Pietro Micca, 3 - 14100 ASTI
Sede attività: Via Cavallotti, 11 -12043 CANALE (CN)
333 6303908 studiocavagnero@gmail.com

COMMITTENTE:
TECNOEDIL S.P.A.
Via Vivaro, 2
12051 ALBA (CN)

OGGETTO:
IMPIANTO ELETTRICO
PROGETTO DEFINITIVO
FABBRICATO ADIBITO AD USO INDUSTRIALE
Loc. Cappellazzo - 12062 CHERASCO (CN)

PROGETTO: 0308-20
TAVOLA: 02
CABINA MT/BT
DATA: Agosto 2020
DISEGNO: 02-0308-20

RIFERIMENTO PAGINA	A	B	C	D	E	F	G	H

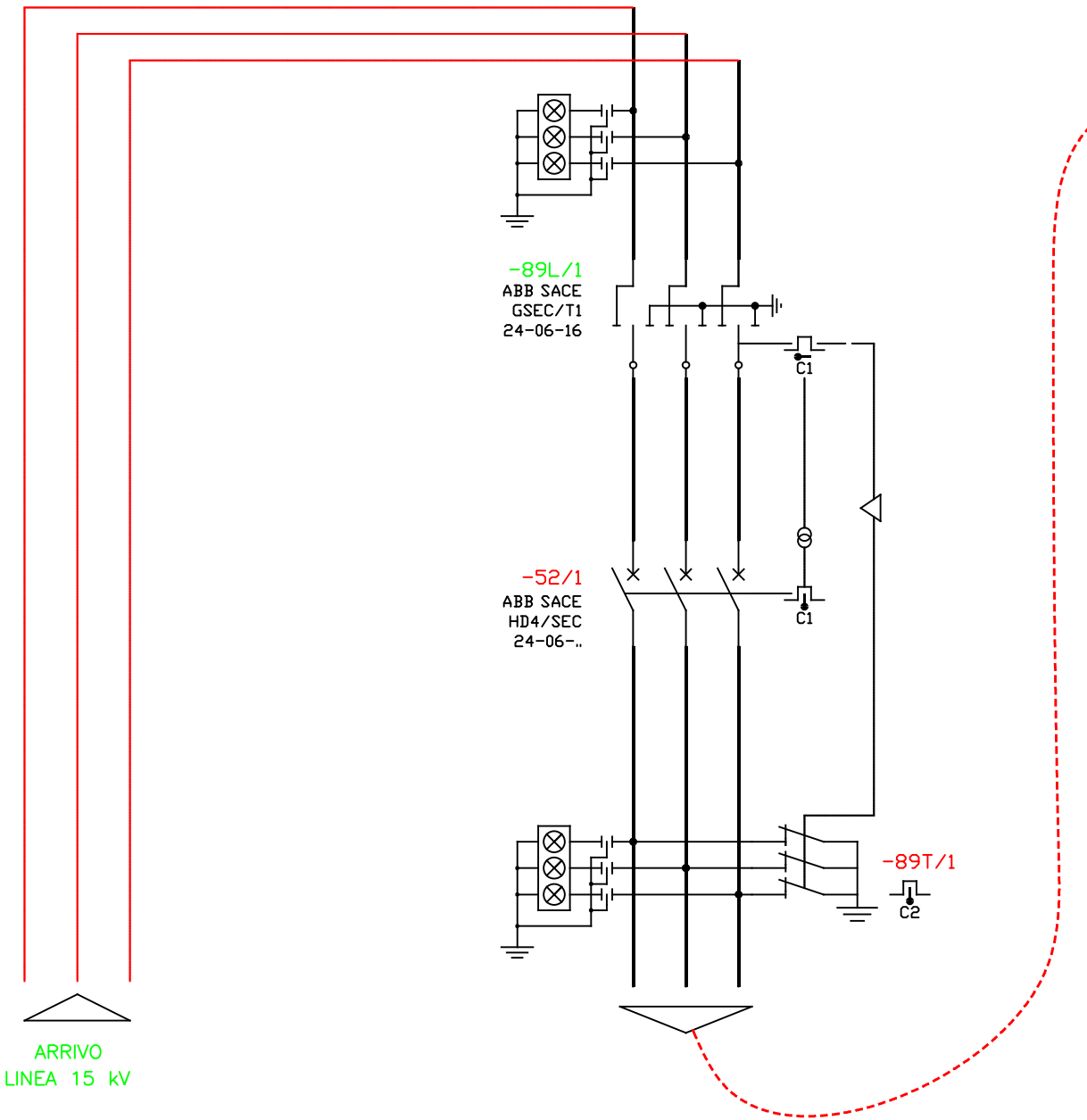

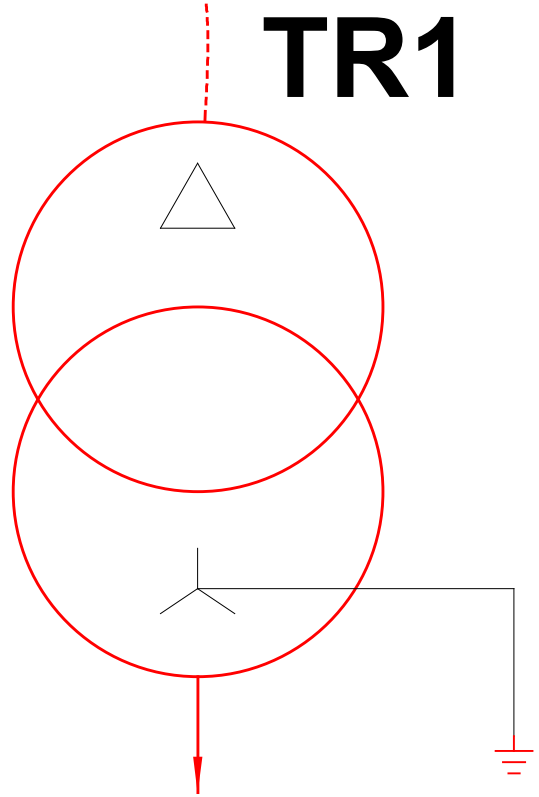

Trasformatori trifasi ad isolamento in resina raffreddamento naturale classe f avvolgimento primario inglobato in resina avvolgimento secondario resinato predisposto a ricevere accessori d'uso golfari di sollevamento ruote orientabili nei 2 sensi. 15.000 +/- 2 x 2.5% / 400 V gruppo dyn-11 classe isolamento 24 kV - 250 KVA - Vcc % 6%.

E' vietata la riproduzione parziale o integrale non autorizzata del presente elaborato.

STUDIO PROGETTI CAVAGNERO CARLO
PERITO INDUSTRIALE
Via Pietro Micca, 3 - 14100 ASTI
Sede attività: Via Cavallotti, 11 -12043 CANALE (CN)
333 6303908 studiocavagnero@gmail.com

COMMITTENTE:
TECNOEDIL S.P.A.
Via Vivaro, 2
12051 ALBA (CN)

OGGETTO:
IMPIANTO ELETTRICO
PROGETTO DEFINITIVO
FABBRICATO ADIBITO AD USO INDUSTRIALE
Loc. Cappellazzo - 12062 CHERASCO (CN)

PROGETTO: 0308-20
TAVOLA: 02
CABINA MT/BT
DATA: Agosto 2020
DISEGNO: 02-0308-20

E' vietata la riproduzione parziale o integrale non autorizzata del presente elaborato.

PARTICOLARE COLLEGAMENTO CALZE SCHERMO CAVI MT CON IL TOROIDE

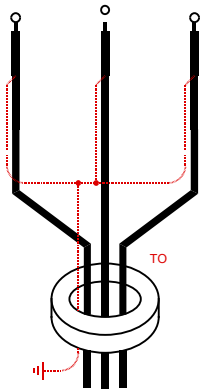

E' FONDAMENTALE RISPETTARE L'ORIENTAMENTO P1-P2 INDICATO SUGLI SCHEMI

PARTICOLARE COLLEGAMENTO CALZE SCHERMO CAVI MT CON I T.A.

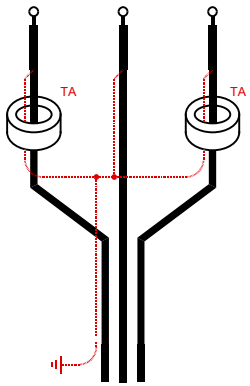

E' FONDAMENTALE RISPETTARE L'ORIENTAMENTO P1-P2 INDICATO SUGLI SCHEMI

I T.A. TOROIDALI DEVONO ESSERE POSIZIONATI SUI CAVI IN USCITA LINEA
ATTENZIONE:
RISPETTARE IL SENSO P1-P2

IL TOROIDE DEVE ESSERE POSIZIONATO SUI CAVI IN ARRIVO DALL'ENTE FORNITORE.

ATTENZIONE:
RISPETTARE IL SENSO P1-P2

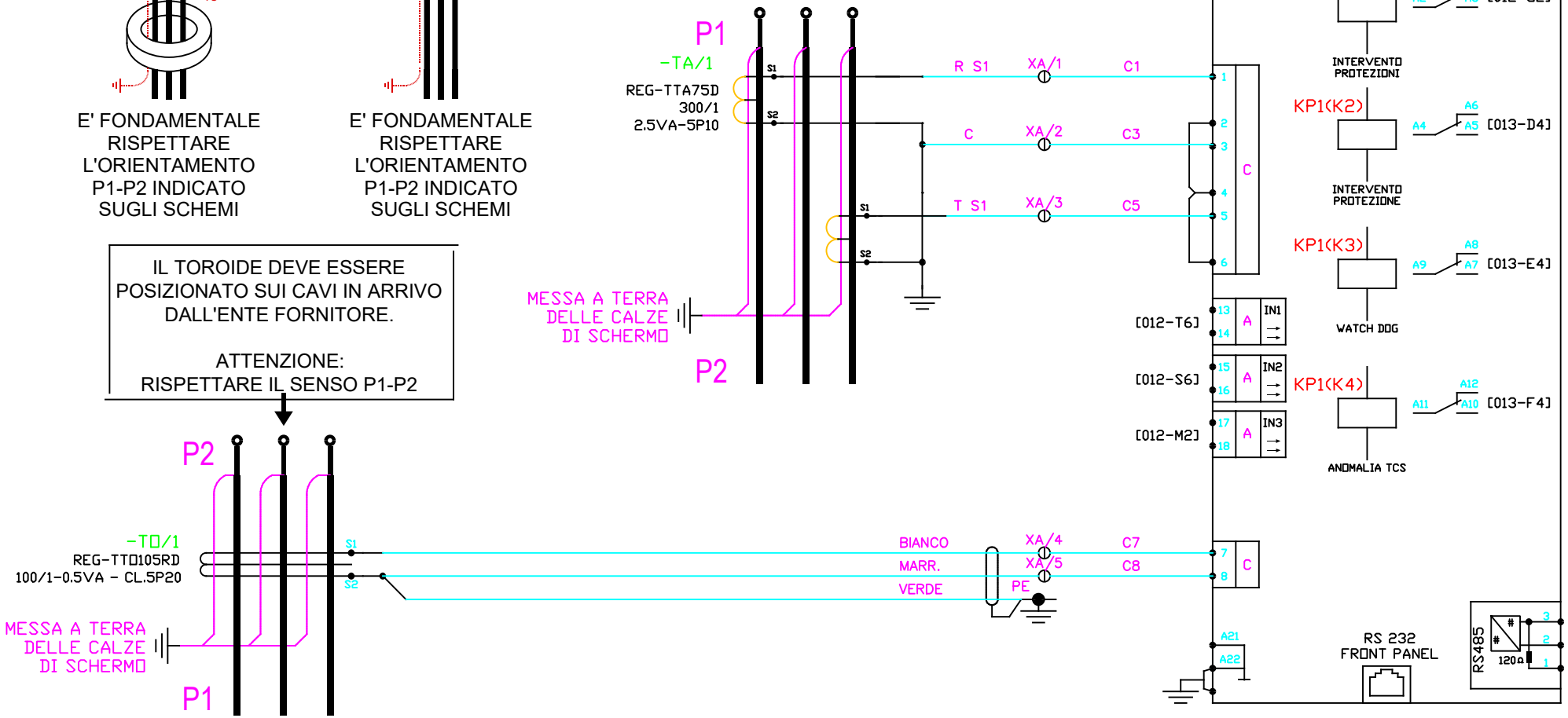

STUDIO PROGETTI CAVAGNERO CARLO
PERITO INDUSTRIALE
Via Pietro Micca, 3 - 14100 ASTI
Sede attività: Via Cavallotti, 11 -12043 CANALE (CN)
333 6303908 studiocavagnero@gmail.com

COMMITTENTE:
TECNOEDIL S.P.A.
Via Vivaro, 2
12051 ALBA (CN)

OGGETTO:
IMPIANTO ELETTRICO
PROGETTO DEFINITIVO
FABBRICATO ADIBITO AD USO INDUSTRIALE
Loc. Cappellazzo - 12062 CHERASCO (CN)

PROGETTO: 0308-20
TAVOLA: 02
CABINA MT/BT
DATA: Agosto 2020
DISEGNO: 02-0308-20

RIFERIMENTO PAGINA	A	B	C	D	E	F	G	H

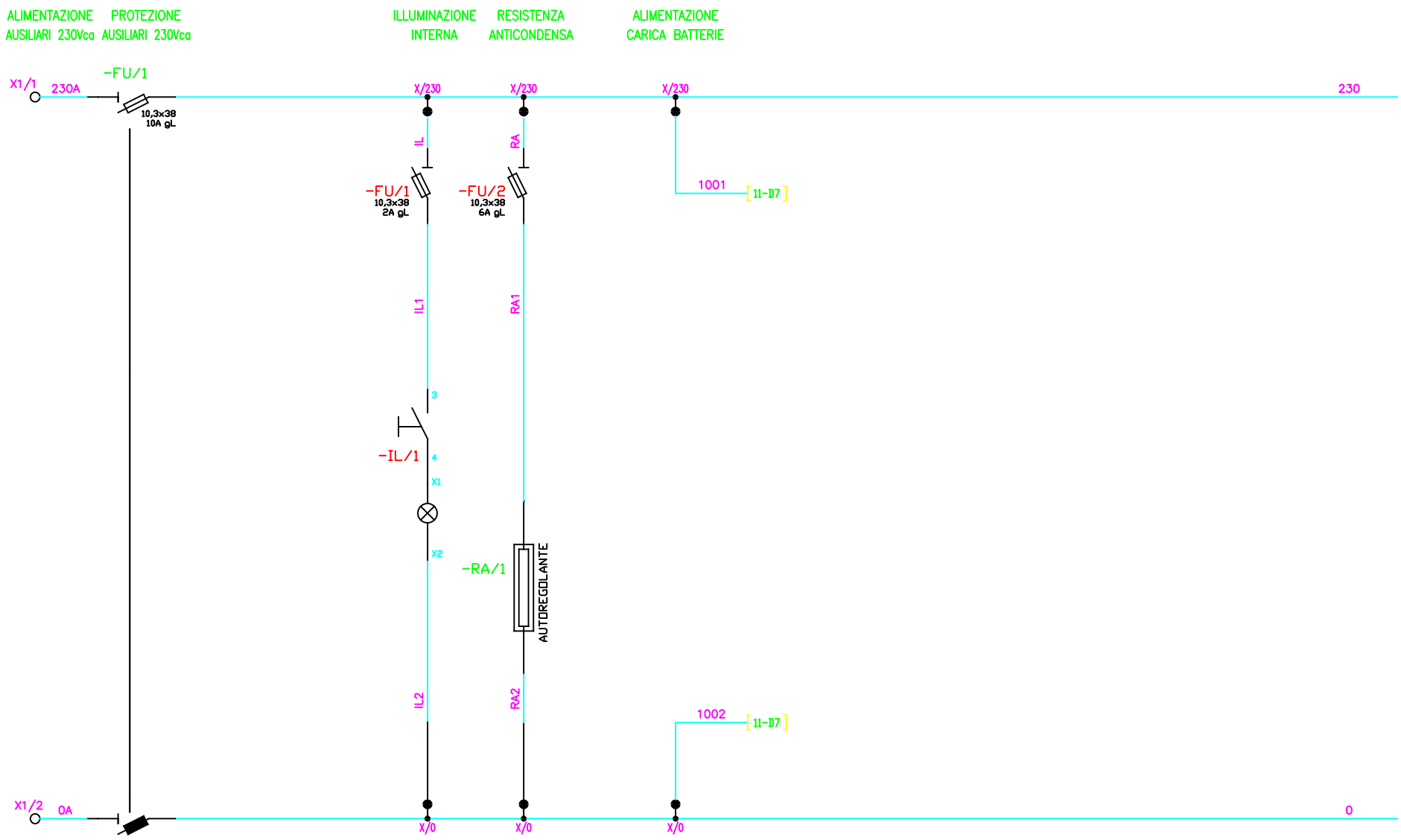

E' vietata la riproduzione parziale o integrale non autorizzata del presente elaborato.

STUDIO PROGETTI CAVAGNERO CARLO
PERITO INDUSTRIALE
Via Pietro Micca, 3 - 14100 ASTI
Sede attività: Via Cavallotti, 11 -12043 CANALE (CN)
333 6303908 studiocavagnero@gmail.com

COMMITTENTE:
TECNOEDIL S.P.A.
Via Vivaro, 2
12051 ALBA (CN)

OGGETTO:
IMPIANTO ELETTRICO
PROGETTO DEFINITIVO
FABBRICATO ADIBITO AD USO INDUSTRIALE
Loc. Cappellazzo - 12062 CHERASCO (CN)

PROGETTO: 0308-20
TAVOLA: 02
CABINA MT/BT
DATA: Agosto 2020
DISEGNO: 02-0308-20

RIFERIMENTO PAGINA	A	B	C	D	E	F	G	H

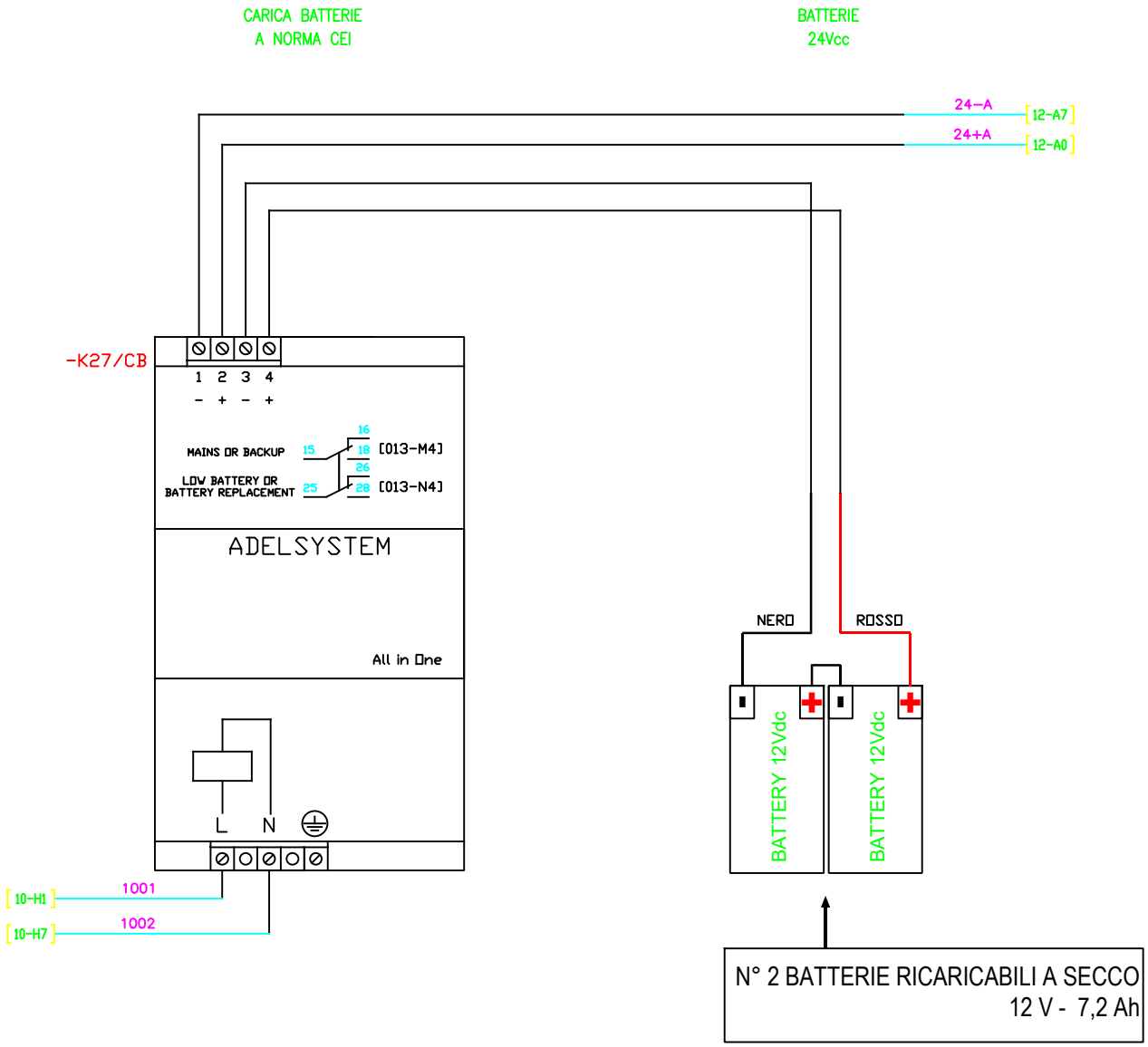

E' vietata la riproduzione parziale o integrale non autorizzata del presente elaborato.

STUDIO PROGETTI CAVAGNERO CARLO
PERITO INDUSTRIALE
Via Pietro Micca, 3 - 14100 ASTI
Sede attività: Via Cavallotti, 11 -12043 CANALE (CN)
333 6303908 studiocavagnero@gmail.com

COMMITTENTE:
TECNOEDIL S.P.A.
Via Vivaro, 2
12051 ALBA (CN)

OGGETTO:
IMPIANTO ELETTRICO
PROGETTO DEFINITIVO
FABBRICATO ADIBITO AD USO INDUSTRIALE
Loc. Cappellazzo - 12062 CHERASCO (CN)

PROGETTO: 0308-20
TAVOLA: 02
CABINA MT/BT
DATA: Agosto 2020
DISEGNO: 02-0308-20

E' vietata la riproduzione parziale o integrale non autorizzata del presente elaborato.

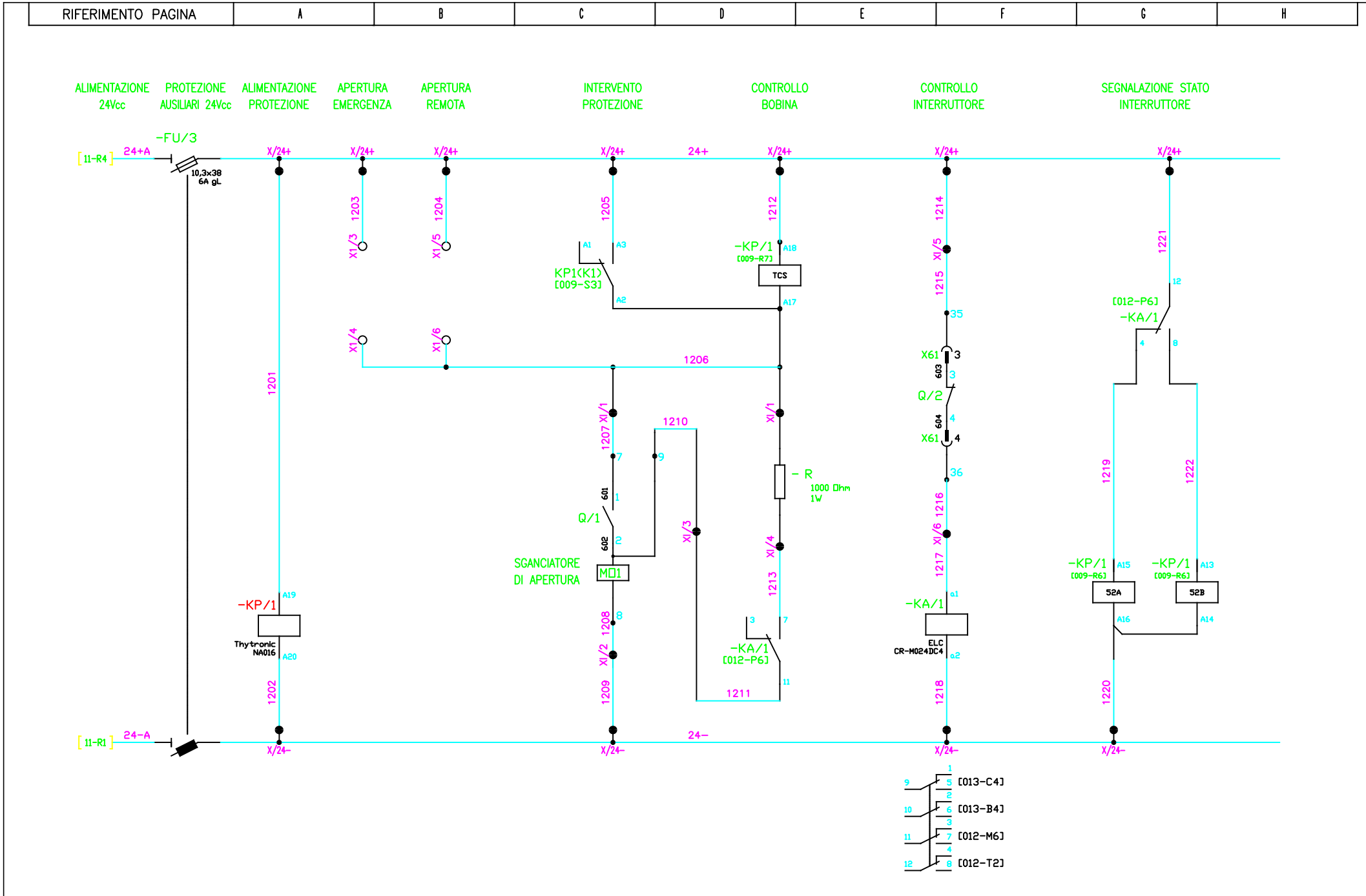

STUDIO PROGETTI CAVAGNERO CARLO
PERITO INDUSTRIALE
Via Pietro Micca, 3 - 14100 ASTI
Sede attività: Via Cavallotti, 11 -12043 CANALE (CN)
333 6303908 studiocavagnero@gmail.com

COMMITTENTE:
TECNOEDIL S.P.A.
Via Vivaro, 2
12051 ALBA (CN)

OGGETTO:
IMPIANTO ELETTRICO
PROGETTO DEFINITIVO
FABBRICATO ADIBITO AD USO INDUSTRIALE
Loc. Cappellazzo - 12062 CHERASCO (CN)

PROGETTO: 0308-20
TAVOLA: 02
CABINA MT/BT
DATA: Agosto 2020
DISEGNO: 02-0308-20

RIFERIMENTO PAGINA	A	B	C	D	E	F	G	H

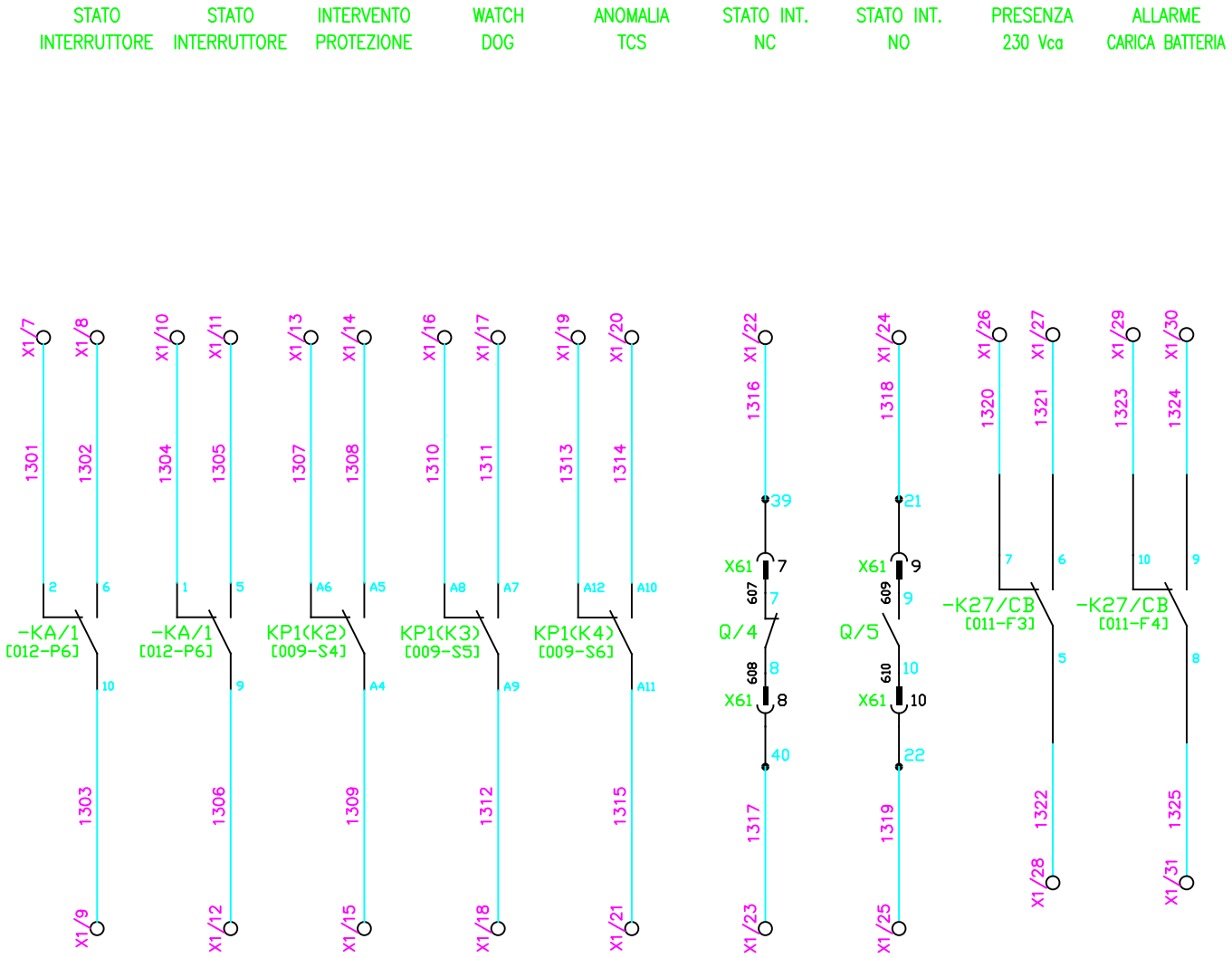

E' vietata la riproduzione parziale o integrale non autorizzata del presente elaborato.

STUDIO PROGETTI CAVAGNERO CARLO
PERITO INDUSTRIALE
Via Pietro Micca, 3 - 14100 ASTI
Sede attività: Via Cavallotti, 11 -12043 CANALE (CN)
333 6303908 studiocavagnero@gmail.com

COMMITTENTE:
TECNOEDIL S.P.A.
Via Vivaro, 2
12051 ALBA (CN)

OGGETTO:
IMPIANTO ELETTRICO
PROGETTO DEFINITIVO
FABBRICATO ADIBITO AD USO INDUSTRIALE
Loc. Cappellazzo - 12062 CHERASCO (CN)

PROGETTO: 0308-20
TAVOLA: 02
CABINA MT/BT
DATA: Agosto 2020
DISEGNO: 02-0308-20

RIFERIMENTO PAGINA	A	B	C	D	E	F	G	H

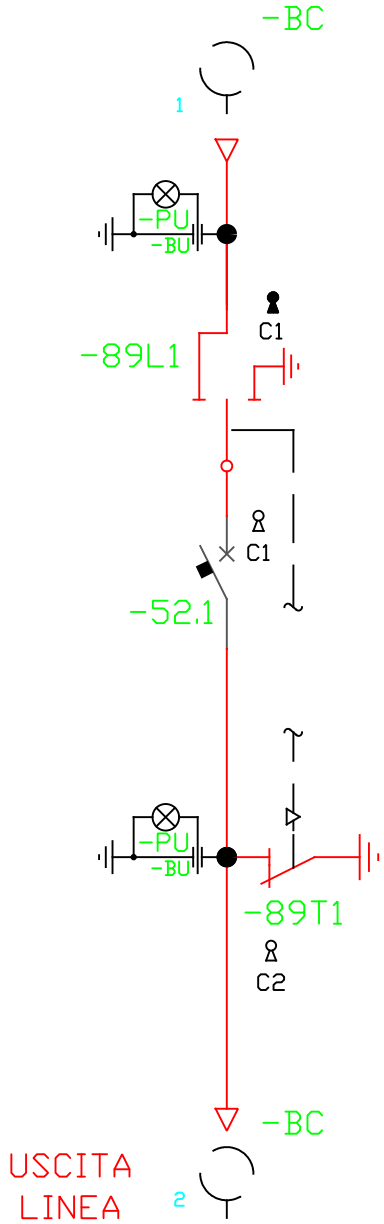

MESSA FUORI SERVIZIO

- APRIRE L'INTERRUTTORE
- LIBERARE LA CHIAVE C1
- INSERIRE LA CHIAVE NEL SEZIONATORE DI LINEA 89L1
- APRIRE IL SEZIONATORE DI LINEA 89L1
- CHIUDERE IL SEZIONATORE DI TERRA 89T1
- LIBERARE LA CHIAVE C2
- APRIRE LA PORTA M.T.

MESSA IN SERVIZIO

- RIPETERE LE OPERAZIONI DELLA "MESSA FUORI SERVIZIO" IN SENSO CONTRARIO

E' vietata la riproduzione parziale o integrale non autorizzata del presente elaborato.

STUDIO PROGETTI CAVAGNERO CARLO
PERITO INDUSTRIALE
Via Pietro Micca, 3 - 14100 ASTI
Sede attività: Via Cavallotti, 11 -12043 CANALE (CN)
333 6303908 studiocavagnero@gmail.com

COMMITTENTE:
TECNOEDIL S.P.A.
Via Vivaro, 2
12051 ALBA (CN)

OGGETTO:
IMPIANTO ELETTRICO
PROGETTO DEFINITIVO
FABBRICATO ADIBITO AD USO INDUSTRIALE
Loc. Cappellazzo - 12062 CHERASCO (CN)

PROGETTO: 0308-20
TAVOLA: 02
CABINA MT/BT
DATA: Agosto 2020
DISEGNO: 02-0308-20

RIFERIMENTO PAGINA	A	B	C	D	E	F	G	H

E' vietata la riproduzione parziale o integrale non autorizzata del presente elaborato.

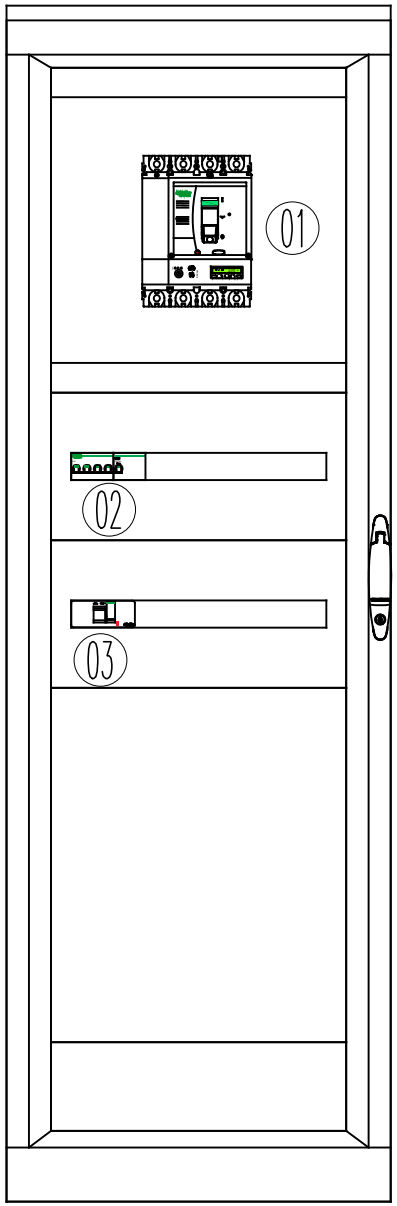

QGBT

QUADRO DA ESTERNO IN MATERIALE METALLICO GRADO DI PROTEZIONE IP55 IDONEI ALLA REALIZZAZIONE DI APPARECCHIATURE ASSEMBLATE SECONDO LE NORME EN 61439-1 CERTIFICAZIONE SECONDO LA NORMA CEI 23-51 POTENZA DISSIPABILE 500W POTENZA COMPONENTI 90W.

Collegio Periti Industriali e Periti Industriali Laureati Provincia di Cuneo
N. 663 CAVAGNERO Carlo

STUDIO PROGETTI CAVAGNERO CARLO
PERITO INDUSTRIALE
Via Pietro Micca, 3 - 14100 ASTI
Sede attività: Via Cavallotti, 11 -12043 CANALE (CN)
333 6303908 studiocavagnero@gmail.com

COMMITTENTE:
TECNOEDIL S.P.A.
Via Vivaro, 2
12051 ALBA (CN)

OGGETTO:
IMPIANTO ELETTRICO
PROGETTO DEFINITIVO
FABBRICATO ADIBITO AD USO INDUSTRIALE
Loc. Cappellazzo - 12062 CHERASCO (CN)

PROGETTO: 0308-20
TAVOLA: 02
QUADRO QGBT
DATA: Agosto 2020
DISEGNO: 02-0308-20

RIFERIMENTO PAGINA	A	B	C	D	E	F	G	H

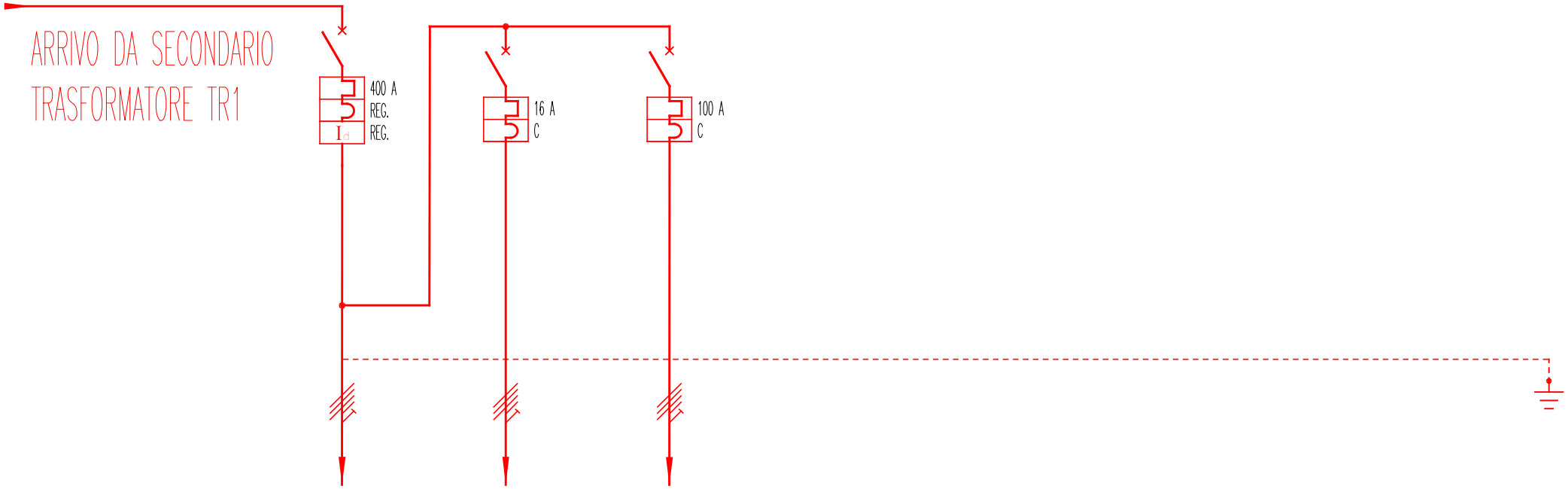

RIFERIMENTO POSIZIONE	01		02		03	
DESCRIZIONE CIRCUITO UTENZA	GENERALE QUADRO BASSA TENSIONE		AUSILIARI CABINA		GRUPPO RIFASAMENTO	
IDENTIFICAZIONE FASI della LINEA	L1–L2–L3–N		L1–L2–L3–N		L1–L2–L3–N	
TENSIONE	400	(V)	400	(V)	400	(V)
POTENZA PRESUNTA CARICO	250.000	(W)	9000	(W)	––	(W)
CORRENTE EFFETTIVA LINEA	400	(A)	16	(A)	100	(A)
MARCA INTERRUTTORE/ FUSIBILE	––		––		––	
MODELLO	––		––		––	
N° POLI	4		4		4	
CORRENTE NOMINALE	400	(A)	16	(A)	100	(A)
CURVA INTERVENTO	REGOLABILE		C		C	
CORRENTE DIFFERENZIALE	REGOLABILE	(A)	0,03	(A)	––	(A)
POTERE DI INTERRUZIONE	36.000	(A)	16.000	(A)	16.000	(A)
FUSIBILE - TAGLIA	––	(A)	––	(A)	––	(A)
TIPOLOGIA CONDUTTURA	FG16OR16		FS17		FG16OR16	
SEZIONE FASE ADOTTATA	240	mmq	2,5–4	mmq	50	mmq
SEZIONE NEUTRO	120	mmq	2,5–4	mmq	25	mmq
SEZIONE PE	120	mmq	2,5–4	mmq	25	mmq
LUNGHEZZA CONSIDERATA LINEA	25	mt	20	mt	4	mt
TIPO POSA (CEI35024)	––		–		–	

Collegio Periti Industriali e Periti Industriali Laureati Provincia di Cuneo
N. 663 CAVAGNERO Carlo

STUDIO PROGETTI CAVAGNERO CARLO
PERITO INDUSTRIALE
Via Pietro Micca, 3 - 14100 ASTI
Sede attività: Via Cavallotti, 11 -12043 CANALE (CN)
333 6303908 studiocavagnero@gmail.com

COMMITTENTE:
TECNOEDIL S.P.A.
Via Vivaro, 2
12051 ALBA (CN)

OGGETTO:
IMPIANTO ELETTRICO
PROGETTO DEFINITIVO
FABBRICATO ADIBITO AD USO INDUSTRIALE
Loc. Cappellazzo - 12062 CHERASCO (CN)

PROGETTO: 0308-20
TAVOLA: 02
QUADRO QGBT
DATA: Agosto 2020
DISEGNO: 02-0308-20

E' vietata la riproduzione parziale o integrale non autorizzata del presente elaborato.

RIFERIMENTO PAGINA	A	B	C	D	E	F	G	H

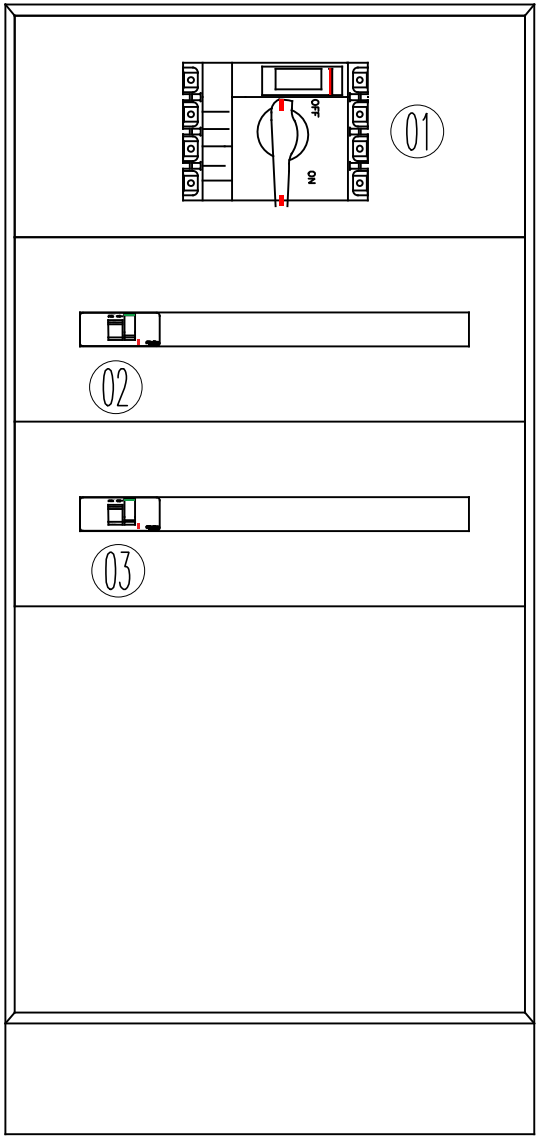

QG2

QUADRO DA ESTERNO IN MATERIALE METALLICO GRADO DI PROTEZIONE IP55 IDONEI ALLA REALIZZAZIONE DI APPARECCHIATURE ASSEMBLATE SECONDO LE NORME EN 61439-1 CERTIFICAZIONE SECONDO LA NORMA CEI 23-51 POTENZA DISSIPABILE 102W POTENZA COMPONENTI 85W.

Collegio Periti Industriali e Periti Industriali Laureati Provincia di Cuneo
N. 663 CAVAGNERO Carlo

E' vietata la riproduzione parziale o integrale non autorizzata del presente elaborato.

STUDIO PROGETTI CAVAGNERO CARLO
PERITO INDUSTRIALE
Via Pietro Micca, 3 - 14100 ASTI
Sede attività: Via Cavallotti, 11 -12043 CANALE (CN)
333 6303908 studiocavagnero@gmail.com

COMMITTENTE:
TECNOEDIL S.P.A.
Via Vivaro, 2
12051 ALBA (CN)

OGGETTO:
IMPIANTO ELETTRICO
PROGETTO DEFINITIVO
FABBRICATO ADIBITO AD USO INDUSTRIALE
Loc. Cappellazzo - 12062 CHERASCO (CN)

PROGETTO: 0308-20
TAVOLA: 02
QUADRO QG2
DATA: Agosto 2020
DISEGNO: 02-0308-20

RIFERIMENTO PAGINA	A	B	C	D	E	F	G	H

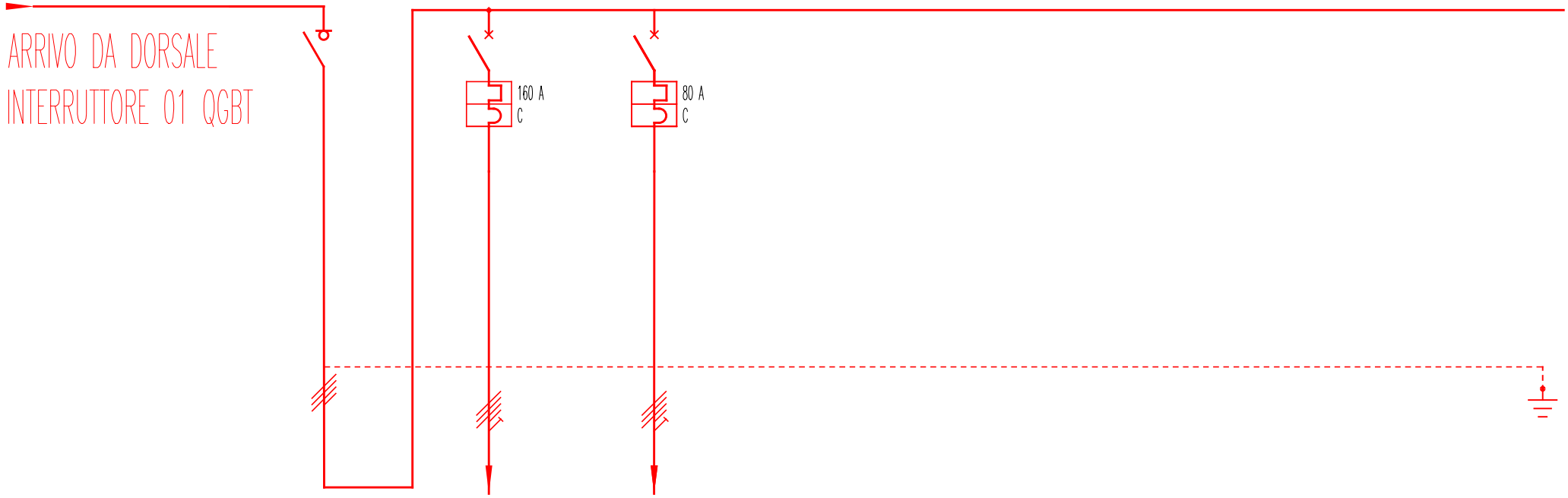

RIFERIMENTO POSIZIONE	01		02		03	
DESCRIZIONE CIRCUITO UTENZA	GENERALE QUADRO QG2		GENERALE QUADRI ESISTENTI		GENERALE NUOVO AVVIATORE	
IDENTIFICAZIONE FASI della LINEA	L1–L2–L3–N		L1–L2–L3–N		L1–L2–L3–N	
TENSIONE	400	(V)	400	(V)	400	(V)
POTENZA PRESUNTA CARICO	250.000	(W)	100.000	(W)	50.000	(W)
CORRENTE EFFETTIVA LINEA	400	(A)	160	(A)	80	(A)
MARCA INTERRUTTORE/ FUSIBILE	––		––		––	
MODELLO	––		––		––	
N° POLI	4		4		4	
CORRENTE NOMINALE	400	(A)	160	(A)	80	(A)
CURVA INTERVENTO	––		–		–	
CORRENTE DIFFERENZIALE		(A)	––	(A)	––	(A)
POTERE DI INTERRUZIONE		(A)	16.000	(A)	16.000	(A)
FUSIBILE - TAGLIA	––	(A)	––	(A)	––	(A)
TIPOLOGIA CONDUTTURA	FG16		FG16		FG16	
SEZIONE FASE ADOTTATA	185	mmq	70	mmq	35	mmq
SEZIONE NEUTRO	95	mmq	35	mmq	35	mmq
SEZIONE PE	95	mmq	35	mmq	25	mmq
LUNGHEZZA CONSIDERATA LINEA	2	mt	15	mt	10	mt
TIPO POSA (CEI35024)	––		–		–	

Collegio Periti Industriali e Periti Industriali Laureati Provincia di Cuneo
N. 663 CAVAGNERO Carlo

STUDIO PROGETTI CAVAGNERO CARLO
PERITO INDUSTRIALE
Via Pietro Micca, 3 - 14100 ASTI
Sede attività: Via Cavallotti, 11 -12043 CANALE (CN)
333 6303908 studiocavagnero@gmail.com

COMMITTENTE:
TECNOEDIL S.P.A.
Via Vivaro, 2
12051 ALBA (CN)

OGGETTO:
IMPIANTO ELETTRICO
PROGETTO DEFINITIVO
FABBRICATO ADIBITO AD USO INDUSTRIALE
Loc. Cappellazzo - 12062 CHERASCO (CN)

PROGETTO: 0308-20
TAVOLA: 02
QUADRO QG2
DATA: Agosto 2020
DISEGNO: 04-0308-20

E' vietata la riproduzione parziale o integrale non autorizzata del presente elaborato.

RIFERIMENTO PAGINA	A	B	C	D	E	F	G	H

E' vietata la riproduzione parziale o integrale non autorizzata del presente elaborato.

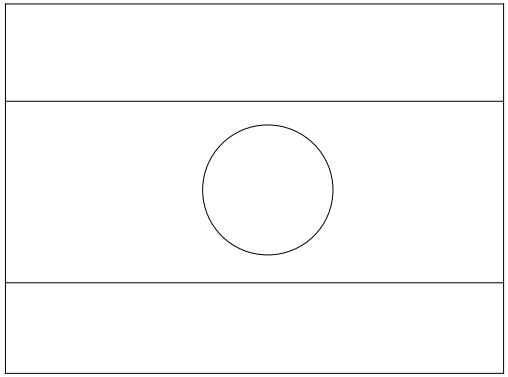

01

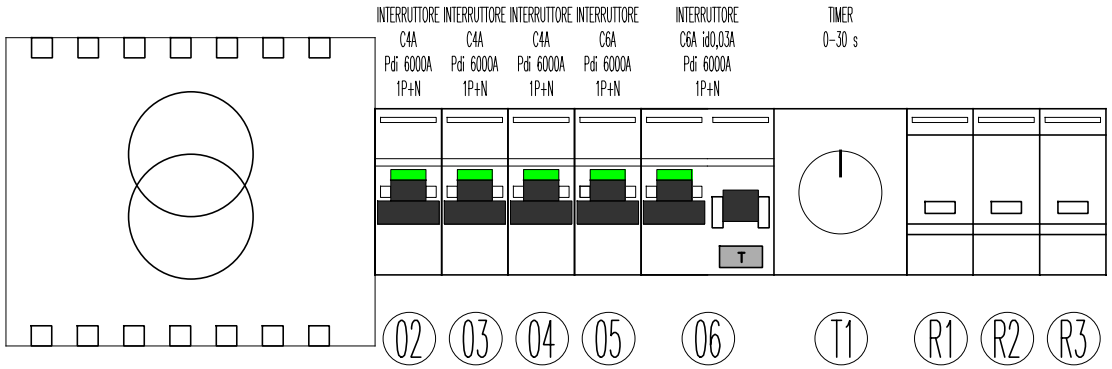

TR1

STUDIO PROGETTI CAVAGNERO CARLO
PERITO INDUSTRIALE
Via Pietro Micca, 3 - 14100 ASTI
Sede attività: Via Cavallotti, 11 -12043 CANALE (CN)
333 6303908 studiocavagnero@gmail.com

COMMITTENTE:
TECNOEDIL S.P.A.
Via Vivaro, 2
12051 ALBA (CN)

OGGETTO:
IMPIANTO ELETTRICO
PROGETTO DEFINITIVO
FABBRICATO ADIBITO AD USO INDUSTRIALE
Loc. Cappellazzo - 12062 CHERASCO (CN)

PROGETTO: 0308-20
TAVOLA: 02
QUADRO AVT
DATA: Agosto 2020
DISEGNO: 02-0308-20

RIFERIMENTO PAGINA	A	B	C	D	E	F	G	H

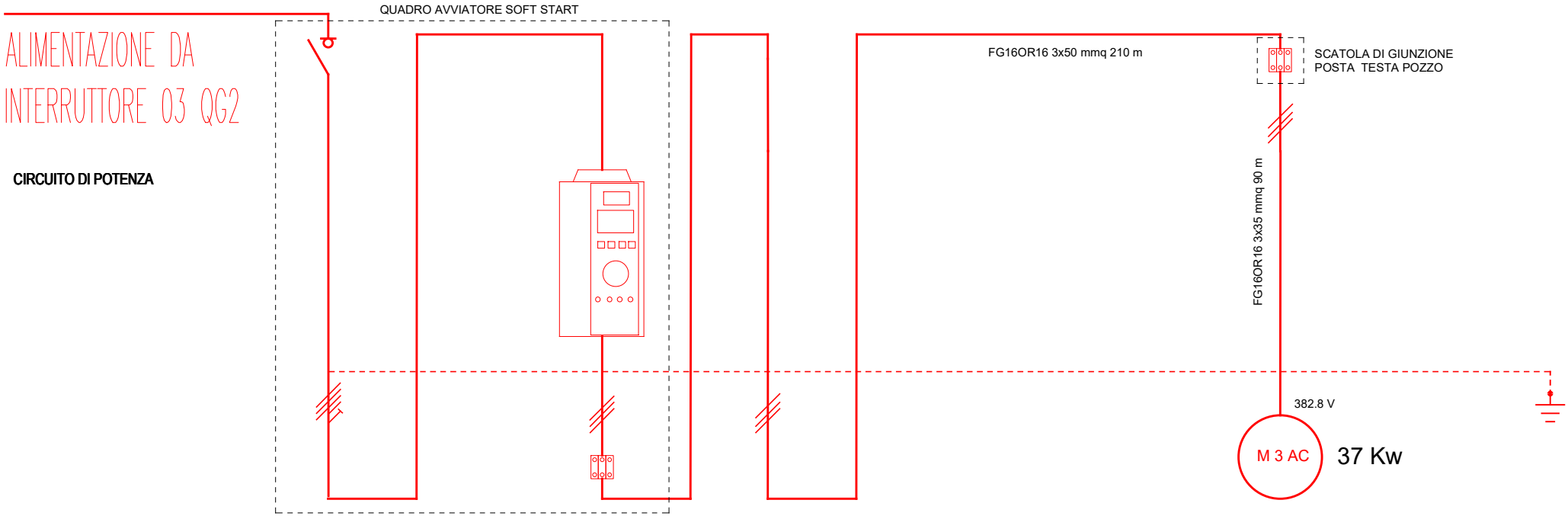

RIFERIMENTO POSIZIONE	01		--		DORSALE		DISCESA	
DESCRIZIONE CIRCUITO UTENZA	SEZIONATORE BLOCCO PORTA POZZO PROGETTO		AVVIATORE SOFT START		LINEA ALIMENTAZIONE POZZO PROGETTO		LINEA DISCESA POZZO PROGETTO	
IDENTIFICAZIONE FASI della LINEA	L1-L2-L3-N		L1-L2-L3		L1-L2-L3		L1-L2-L3	
TENSIONE	400	(V)	400	(V)	400	(V)	400	(V)
POTENZA PRESUNTA CARICO	37.000	(W)	37.000	(W)	37.000	(W)	37.000	(W)
CORRENTE EFFETTIVA LINEA	80	(A)	80	(A)	80	(A)	80	(A)
MARCA INTERRUTTORE/ FUSIBILE	--		--		--		--	
MODELLO	--		--		--		--	
N° POLI	4		3		3		3	
CORRENTE NOMINALE	100	(A)	80	(A)	--	(A)	--	(A)
CURVA INTERVENTO	C		C		C		C	
CORRENTE DIFFERENZIALE	-	(A)	-	(A)	-	(A)	-	(A)
POTERE DI INTERRUZIONE	--	(A)	15.000	(A)	--	(A)	--	(A)
FUSIBILE - TAGLIA	--	(A)	--	(A)	--	(A)	--	(A)
TIPOLOGIA CONDUTTURA	FG16OR16		FG16OR16		FG16OR16		FG16OR16	
SEZIONE FASE ADOTTATA	35	mmq	35	mmq	50	mmq	35	mmq
SEZIONE NEUTRO	25	mmq	25	mmq	--	mmq	--	mmq
SEZIONE PE	25	mmq	25	mmq	--	mmq	--	mmq
LUNGHEZZA CONSIDERATA LINEA	2	mt	--	mt	210	mt	90	mt
TIPO POSA (CEI35024)	-		-		-		-	

Collegio Periti Industriali e Periti Industriali Laureati Provincia di Cuneo
N. 663 CAVAGNERO Carlo

E' vietata la riproduzione parziale o integrale non autorizzata del presente elaborato.

STUDIO PROGETTI CAVAGNERO CARLO
PERITO INDUSTRIALE
Via Pietro Micca, 3 - 14100 ASTI
Sede attività: Via Cavallotti, 11 -12043 CANALE (CN)
333 6303908 studiocavagnero@gmail.com

COMMITTENTE:
TECNOEDIL S.P.A.
Via Vivaro, 2
12051 ALBA (CN)

OGGETTO:
IMPIANTO ELETTRICO
PROGETTO DEFINITIVO
FABBRICATO ADIBITO AD USO INDUSTRIALE
Loc. Cappellazzo - 12062 CHERASCO (CN)

PROGETTO: 0308-20
TAVOLA: 02
QUADRO AVT
DATA: Agosto 2020
DISEGNO: 02-0308-20

RIFERIMENTO PAGINA	A	B	C	D	E	F	G	H

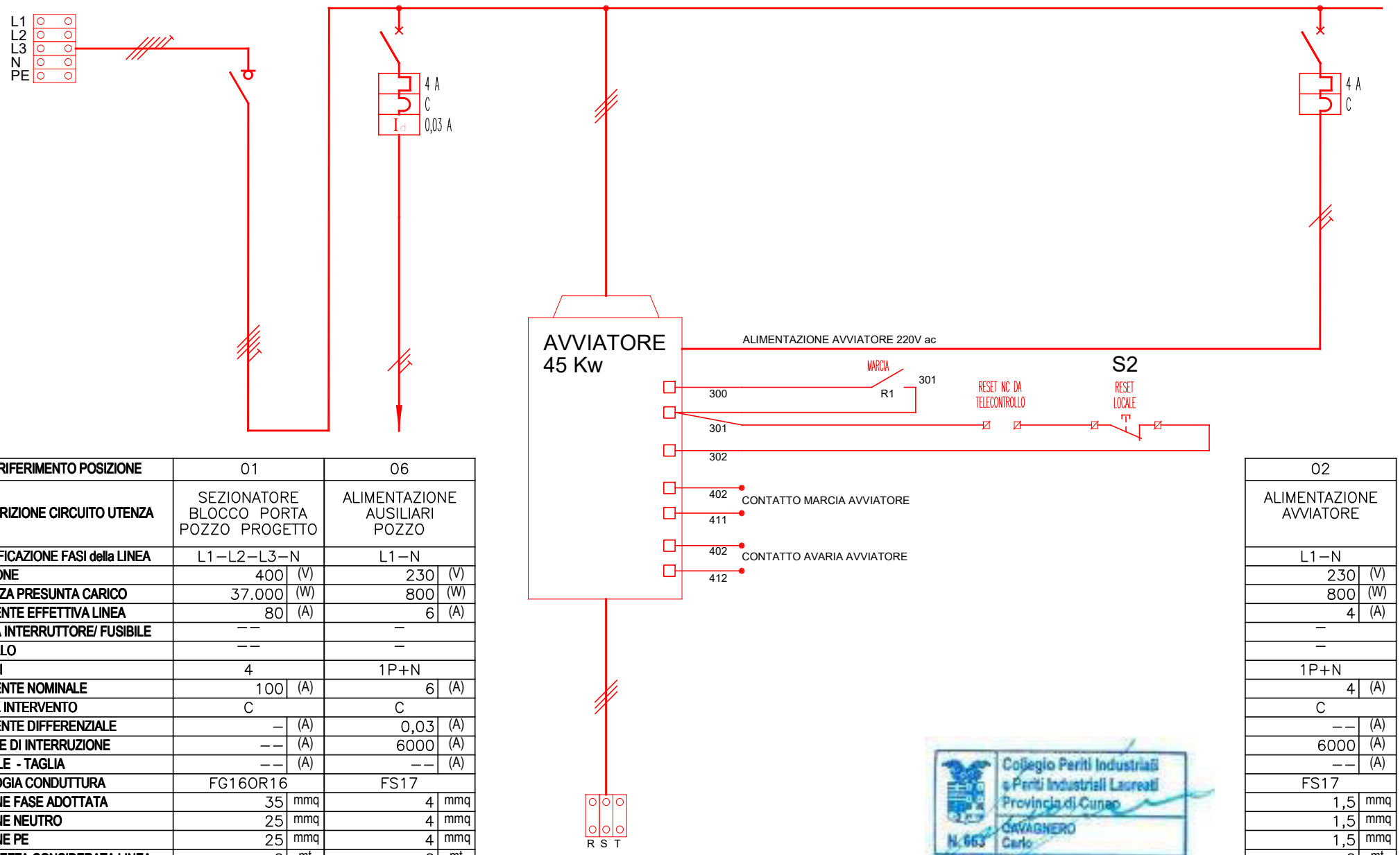

RIFERIMENTO POSIZIONE	01		06		02	
DESCRIZIONE CIRCUITO UTENZA	SEZIONATORE BLOCCO PORTA POZZO PROGETTO		ALIMENTAZIONE AUSILIARI POZZO		ALIMENTAZIONE AVVIATORE	
IDENTIFICAZIONE FASI della LINEA	L1–L2–L3–N		L1–N		L1–N	
TENSIONE	400	(V)	230	(V)	230	(V)
POTENZA PRESUNTA CARICO	37.000	(W)	800	(W)	800	(W)
CORRENTE EFFETTIVA LINEA	80	(A)	6	(A)	4	(A)
MARCA INTERRUTTORE/ FUSIBILE	––		–		–	
MODELLO	––		–		–	
N° POLI	4		1P+N		1P+N	
CORRENTE NOMINALE	100	(A)	6	(A)	4	(A)
CURVA INTERVENTO	C		C		C	
CORRENTE DIFFERENZIALE	–	(A)	0,03	(A)	––	(A)
POTERE DI INTERRUZIONE	––	(A)	6000	(A)	6000	(A)
FUSIBILE - TAGLIA	––	(A)	––	(A)	––	(A)
TIPOLOGIA CONDUTTURA	FG16OR16		FS17		FS17	
SEZIONE FASE ADOTTATA	35	mmq	4	mmq	1,5	mmq
SEZIONE NEUTRO	25	mmq	4	mmq	1,5	mmq
SEZIONE PE	25	mmq	4	mmq	1,5	mmq
LUNGHEZZA CONSIDERATA LINEA	2	mt	2	mt	2	mt
TIPO POSA (CEI35024)	–		–		–	

Collegio Periti Industriali e Periti Industriali Laureati Provincia di Cuneo
N. 663 CAVAGNERO Carlo

E' vietata la riproduzione parziale o integrale non autorizzata del presente elaborato.

STUDIO PROGETTI CAVAGNERO CARLO
PERITO INDUSTRIALE
Via Pietro Micca, 3 - 14100 ASTI
Sede attività: Via Cavallotti, 11 -12043 CANALE (CN)
333 6303908 studiocavagnero@gmail.com

COMMITTENTE:
TECNOEDIL S.P.A.
Via Vivaro, 2
12051 ALBA (CN)

OGGETTO:
IMPIANTO ELETTRICO
PROGETTO DEFINITIVO
FABBRICATO ADIBITO AD USO INDUSTRIALE
Loc. Cappellazzo - 12062 CHERASCO (CN)

PROGETTO: 0308-20
TAVOLA: 02
QUADRO AVT
DATA: Agosto 2020
DISEGNO: 02-0308-20

RIFERIMENTO PAGINA	A	B	C	D	E	F	G	H

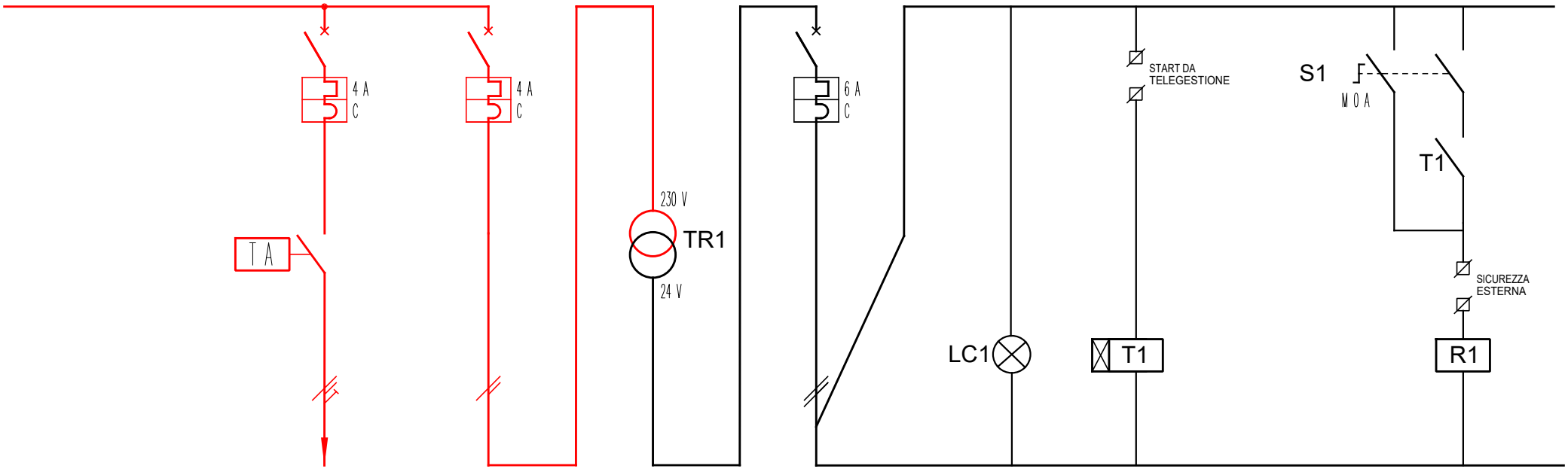

RIFERIMENTO POSIZIONE	03		04			05	
DESCRIZIONE CIRCUITO UTENZA	ESTRATTORE VENTILAZIONE QUADRO		TRASFORMATORE PRIM. CIRCUITI AUSILIARI		TRASFORMATORE CIRCUITI AUSILIARI	TRASFORMATORE SEC. CIRCUITI AUSILIARI	
IDENTIFICAZIONE FASI della LINEA	L1–N		L1–N		L1–N	L1–N	
TENSIONE	230	(V)	230	(V)	230 (V)	230	(V)
POTENZA PRESUNTA CARICO	800	(W)	800	(W)	160 (W)	160	(W)
CORRENTE EFFETTIVA LINEA	4	(A)	4	(A)	4 (A)	6	(A)
MARCA INTERRUTTORE/ FUSIBILE	–		–		–	–	
MODELLO	–		–		–	–	
N° POLI	1P+N		1P+N		1P+N	1P+N	
CORRENTE NOMINALE	4	(A)	4	(A)	4 (A)	6	(A)
CURVA INTERVENTO	C		C		C	C	
CORRENTE DIFFERENZIALE	––	(A)	––	(A)	–– (A)	––	(A)
POTERE DI INTERRUZIONE	6000	(A)	6000	(A)	6000 (A)	––	(A)
FUSIBILE - TAGLIA	––	(A)	––	(A)	–– (A)	––	(A)
TIPOLOGIA CONDUTTURA	FS17		FS17		FS17	FS17	
SEZIONE FASE ADOTTATA	1,5	mmq	1,5	mmq	1,5 mmq	1,5	mmq
SEZIONE NEUTRO	1,5	mmq	1,5	mmq	1,5 mmq	1,5	mmq
SEZIONE PE	1,5	mmq	1,5	mmq	1,5 mmq	1,5	mmq
LUNGHEZZA CONSIDERATA LINEA	2	mt	2	mt	2 mt	2	mt
TIPO POSA (CEI35024)	–		–		–	–	

Collegio Periti Industriali e Periti Industriali Laureati Provincia di Cuneo
N. 663 CAVAGNERO Carlo

E' vietata la riproduzione parziale o integrale non autorizzata del presente elaborato.

STUDIO PROGETTI CAVAGNERO CARLO
PERITO INDUSTRIALE
Via Pietro Micca, 3 - 14100 ASTI
Sede attività: Via Cavallotti, 11 -12043 CANALE (CN)
333 6303908 studiocavagnero@gmail.com

COMMITTENTE:
TECNOEDIL S.P.A.
Via Vivaro, 2
12051 ALBA (CN)

OGGETTO:
IMPIANTO ELETTRICO
PROGETTO DEFINITIVO
FABBRICATO ADIBITO AD USO INDUSTRIALE
Loc. Cappellazzo - 12062 CHERASCO (CN)

PROGETTO: 0308-20
TAVOLA: 02
QUADRO AVT
DATA: Agosto 2020
DISEGNO: 02-0308-20

RIFERIMENTO PAGINA	A	B	C	D	E	F	G	H

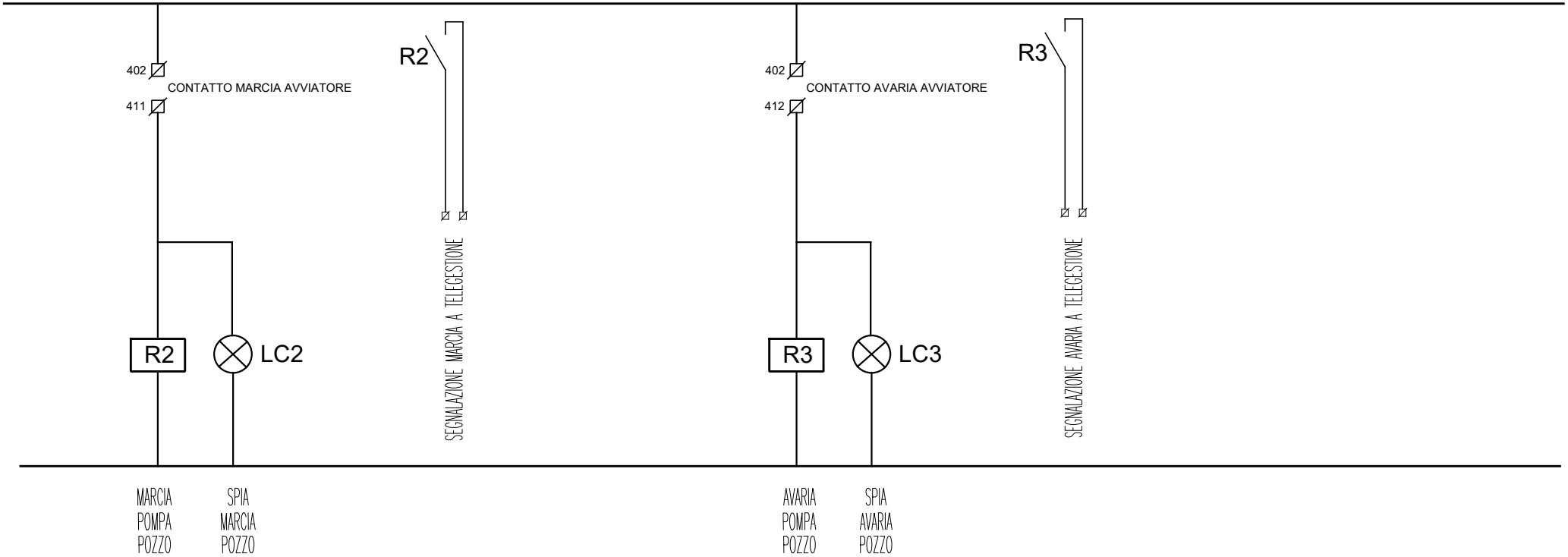

E' vietata la riproduzione parziale o integrale non autorizzata del presente elaborato.

Collegio Periti Industriali e Periti Industriali Laureati Provincia di Cuneo
N. 663 CAVAGNERO Carlo

STUDIO PROGETTI CAVAGNERO CARLO
PERITO INDUSTRIALE
Via Pietro Micca, 3 - 14100 ASTI
Sede attività: Via Cavallotti, 11 -12043 CANALE (CN)
333 6303908 studiocavagnero@gmail.com

COMMITTENTE:
TECNOEDIL S.P.A.
Via Vivaro, 2
12051 ALBA (CN)

OGGETTO:
IMPIANTO ELETTRICO
PROGETTO DEFINITIVO
FABBRICATO ADIBITO AD USO INDUSTRIALE
Loc. Cappellazzo - 12062 CHERASCO (CN)

PROGETTO: 0308-20
TAVOLA: 02
QUADRO AVT
DATA: Agosto 2020
DISEGNO: 02-0308-20