D.P.G.R. 05/03/2001 N 4/R
D.P.G.R. 29.07.2003 n. 10/R e s.m.i.
CONCESSIONE PREFERENZIALE PER DERIVAZIONE ACQUE SOTTERRANEE

Città di Bra

VARIANTE SOSTANZIALE ALLA DERIVAZIONE DI CONCESSIONE PREFERENZIALE DI POZZO AD USO IDROPOTABILE

PROGETTO DEFINITIVO ESECUTIVO DI NUOVO POZZO IDROPOTABILE "CA' DEL BOSCO 3"

Concessione n. 2994
Codice Univoco: CNP16163

COMMITTENTE

TECNOEDIL S.p.a.
12051 ALBA (CN)
Via Vivaro, 2
tel: 0173.441155
fax: 0173.441104
e-mail: tecnoedil@egea.it

OGGETTO
Schema costruttivo avampozzo
Schema costruttivo recinzione e cavidotto
Planimetria particolareggiata su base catastale

PROGETTAZIONE

STUDIO DI GEOLOGIA APPLICATA ACTIS-GIORGETTO
Corso Bra 48/3 -12051- ALBA (CN) - Tel 0173-234019
michele@actispianogeologi.it

PROFESSIONISTA INCARICATO Dott. Geol. Michele Actis-Giorgetto
COLLABORATORE

DATA M-L-2020-01-29-A

Agosto 2020

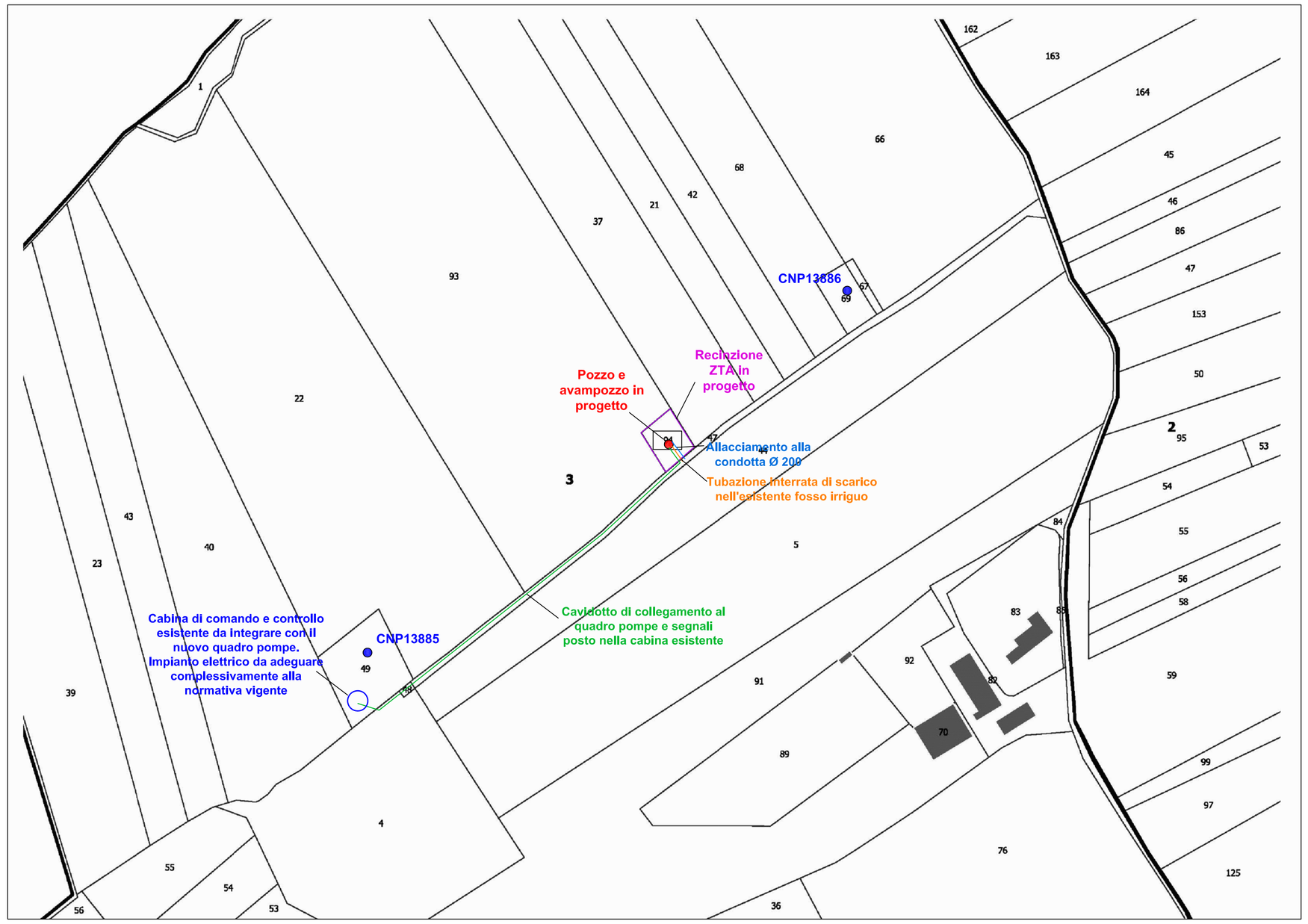

Estratto Shapefile Catastale - Scala 1:2000
Foglio 3 mappale 94

PROSPETTO TIPO
RECINZIONE
SCALA 1:50

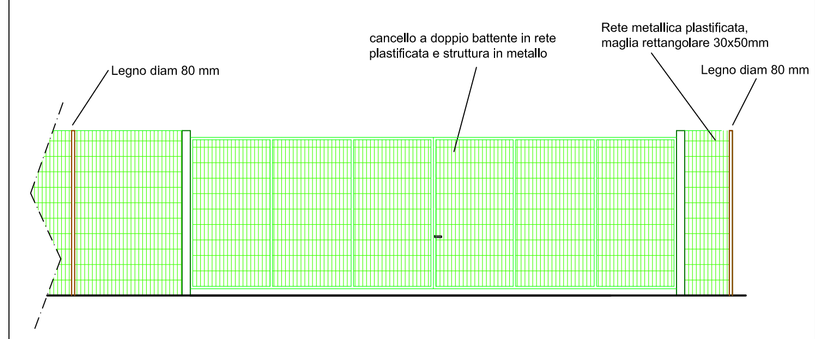

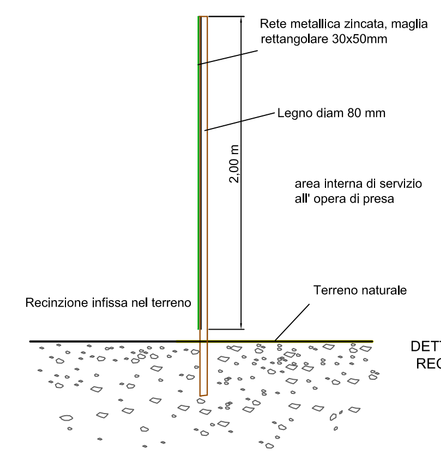

DETTAGLIO DELLA RECINZIONE 1:25

SCHEMA AVANPOZZO IN PROGETTO
Scala 1:50

PIANTA COPERTURA

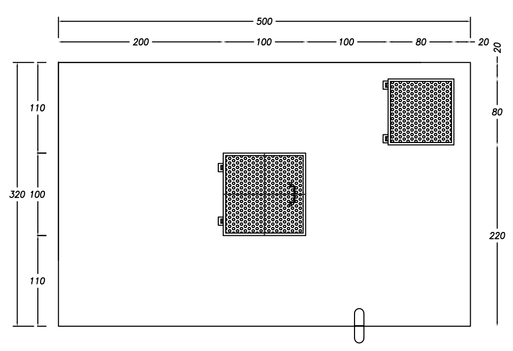

PIANTA QUOTA 0.00

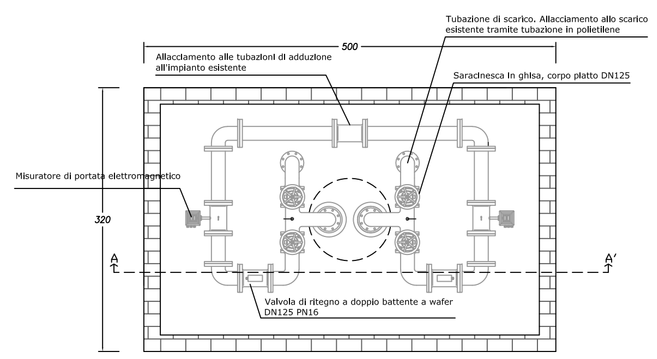

SEZIONE A-A'

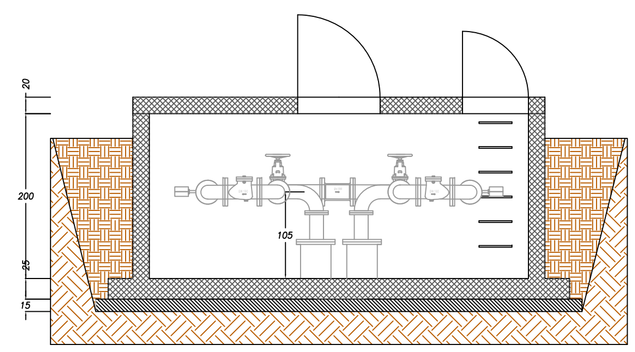
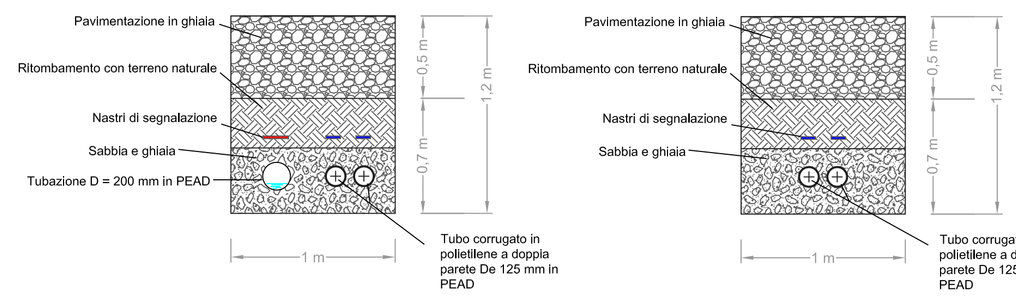
SEZIONI TUBAZIONE E CAVIDOTTO
SCALA 1:25