COMUNE DI MONDOVI'

LAVORI DI REVISIONE RETE FOGNARIA AFFERENTE AL RIO BOZZOLO E RIMOZIONE AFFLUSSI ACQUE PARASSITE ALL'IMPIANTO DI DEPURAZIONE IN LOCALITA' LONGANA

PROGETTO DEFINITIVO

REVISIONE 01

ALLEGATO 17	SEZIONI TIPO E PARTICOLARI COSTRUTTIVI
SCALA varie	

Il tecnico Incaricato:

Studio Tecnico Dott. Ing. Alberto Fazio
Viale Vittorio Veneto, 33 - 12084 Mondovì (CN)
Tel. 0174/552328
e-mail: alberto@studiofazio.it

Codice: 996

Scheda: 352

Responsabile Unità Progettazione: Ing. Alberto Fazio	Responsabile dell'attività: Ing. Chiara Sciolla
Unità di Progettazione: Ing. Linda Fazio, Ing. Chiara Sciolla	
File: 996_REV_01_Part_Cost	

Data: Dicembre 2020

si riservano tutti i diritti di divulgazione e copia del presente documento senza nostra specifica autorizzazione

SEZIONE TIPO DI SCAVO E POSA TUBAZIONE IN PVC SU PRATO

scala 1:20

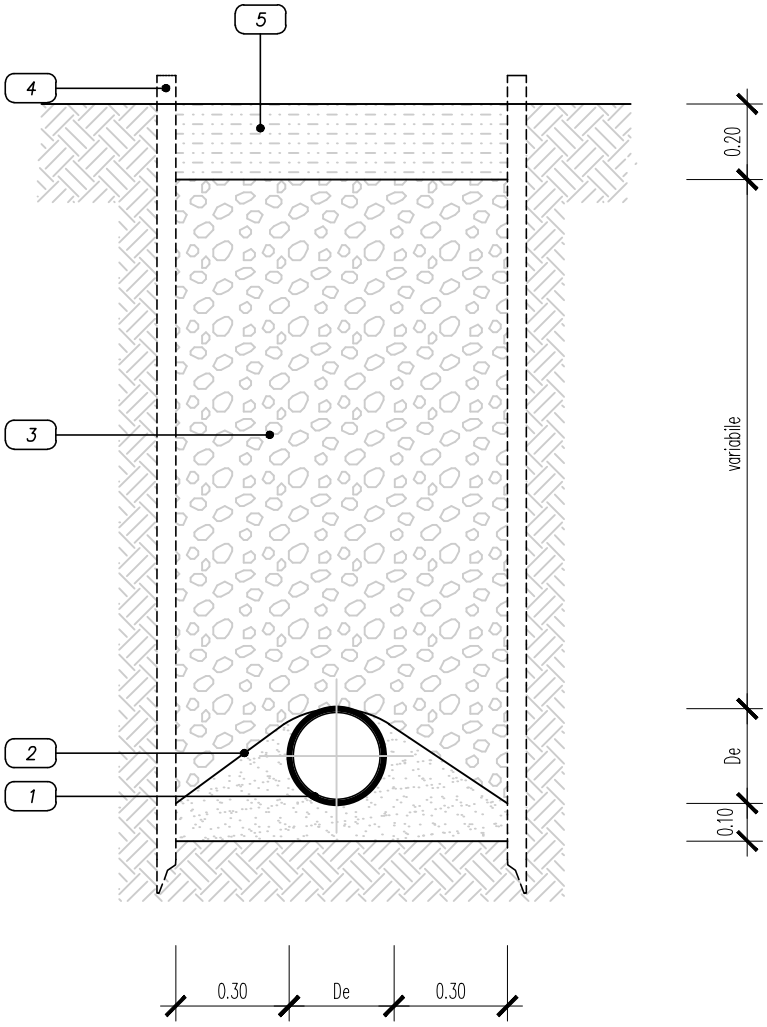

LEGENDA
1 Tubo in PVC SN8 De 200÷630 mm
2 Rinfianco con misto cementato dosato a 80 kg cemento 325 ogni mc
3 Riempimento e costipazione con materiale proveniente dagli scavi
4 Protezione con cassero per altezze di scavo superiori a m. 1,50
5 Terra agraria precedentemente scoticata spessore cm. 20

SEZIONE TIPO DI SCAVO E POSA TUBAZIONE IN PVC SU PISTA STERRATA

scala 1:20

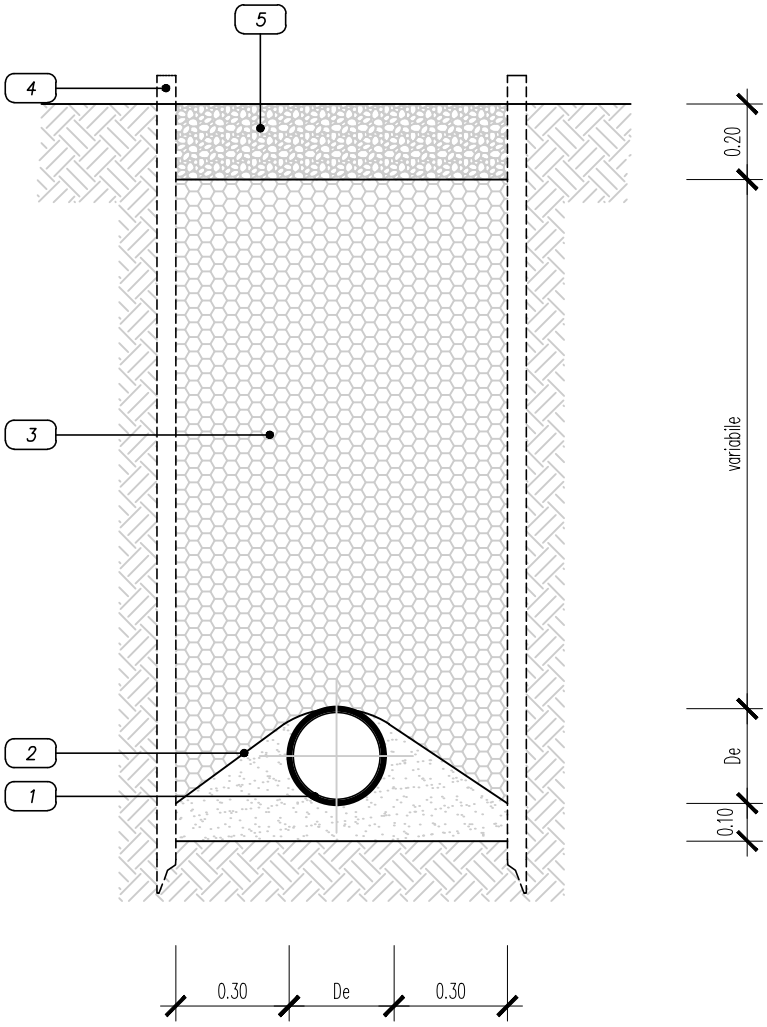

LEGENDA	
1	Tubo in PVC SN8 De 200÷630 mm
2	Rinfianco con misto cementato dosato a 80 kg cemento 325 ogni mc
3	Riempimento e costipazione con misto granulare anidro
4	Protezione con cassero per altezze di scavo superiori a m. 1,50
5	Misto stabilizzato di cava, spessore cm. 20

SEZIONE TIPO DI SCAVO E POSA TUBAZIONE IN PVC SU STRADA ASFALTATA
scala 1:20

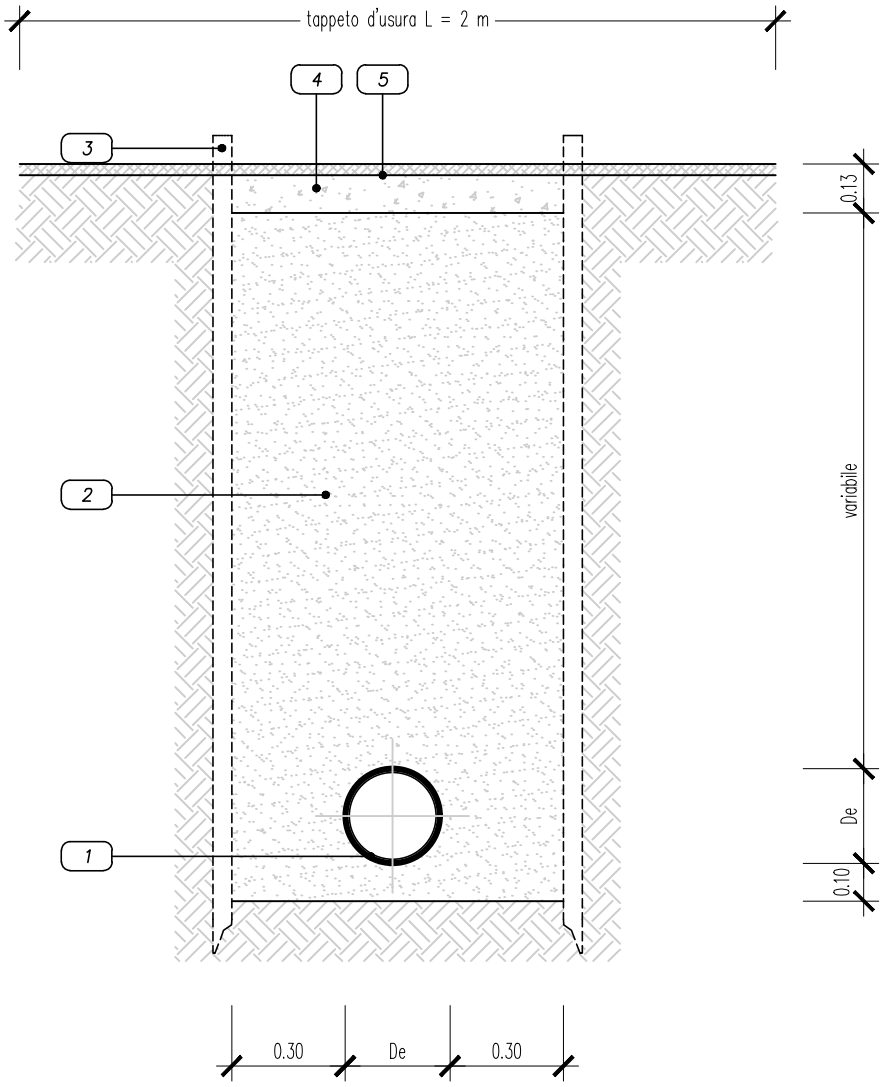

LEGENDA
1 Tubo in PVC SN8 De 200÷630 mm
2 Rinfianco, riempimento e costipazione con misto cementato dosato a 80 kg cemento 325 ogni mc
3 Protezione con cassero per altezze di scavo superiori a m. 1,50
4 Ripristino provvisorio in conglomerato bituminoso binder spessore compresso cm. 10
5 Conglomerato bituminoso per tappeto d'usura spessore compresso cm. 3

SEZIONE TIPO DI SCAVO E POSA TUBAZIONE IN GRES SU PRATO
scala 1:20

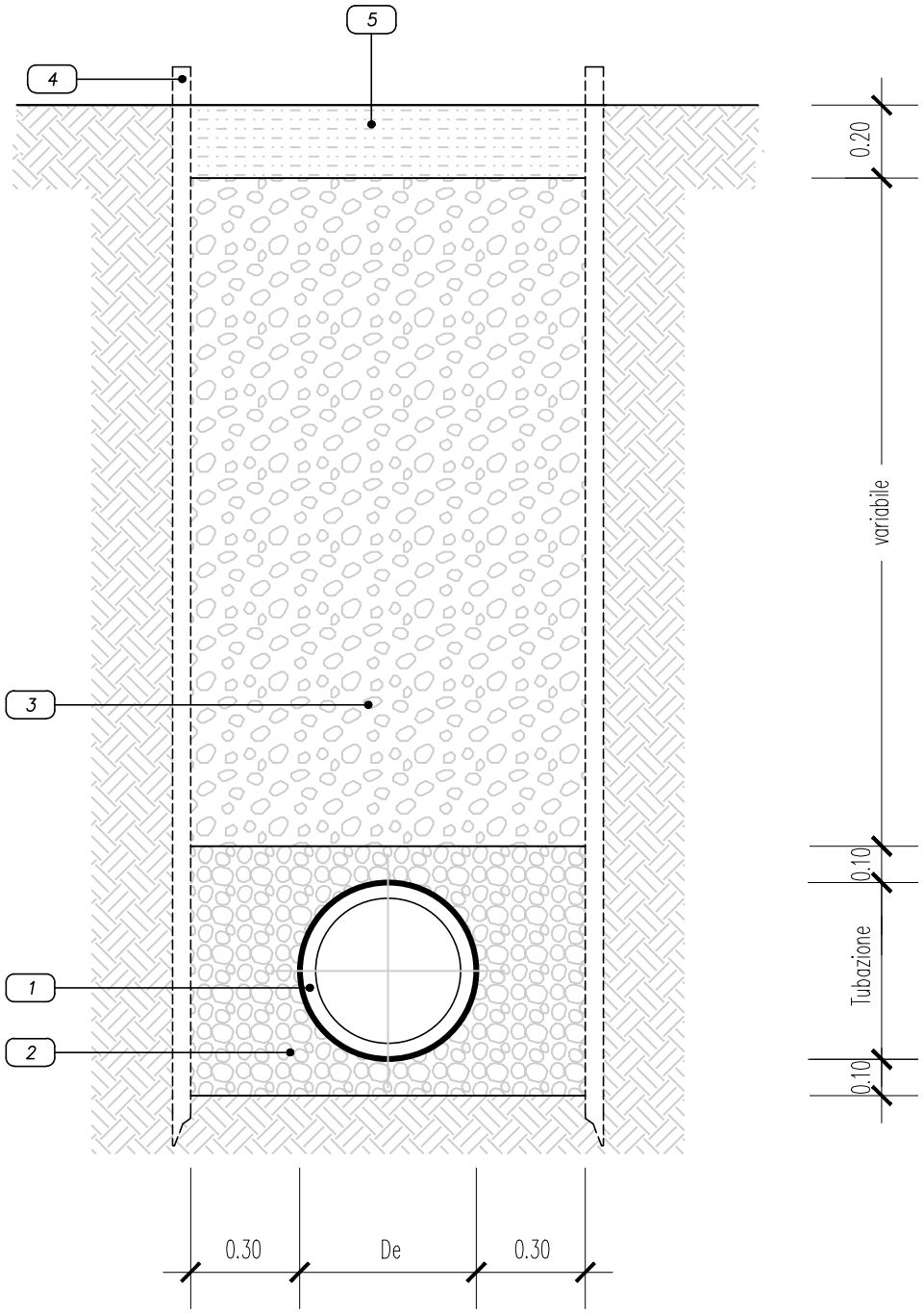

LEGENDA	
1	Tubo in gres DN 400÷600 mm
2	Letto di posa e rinfianco in pisello drenante
3	Riempimento e costipazione con materiale di scavo
4	Protezione con cassero per altezze di scavo superiori a m. 1,50
5	Terra agraria precedentemente scoticata, spessore cm. 20

SEZIONE TIPO DI SCAVO E POSA TUBAZIONE IN GRES SU PISTA STERRATA
scala 1:20

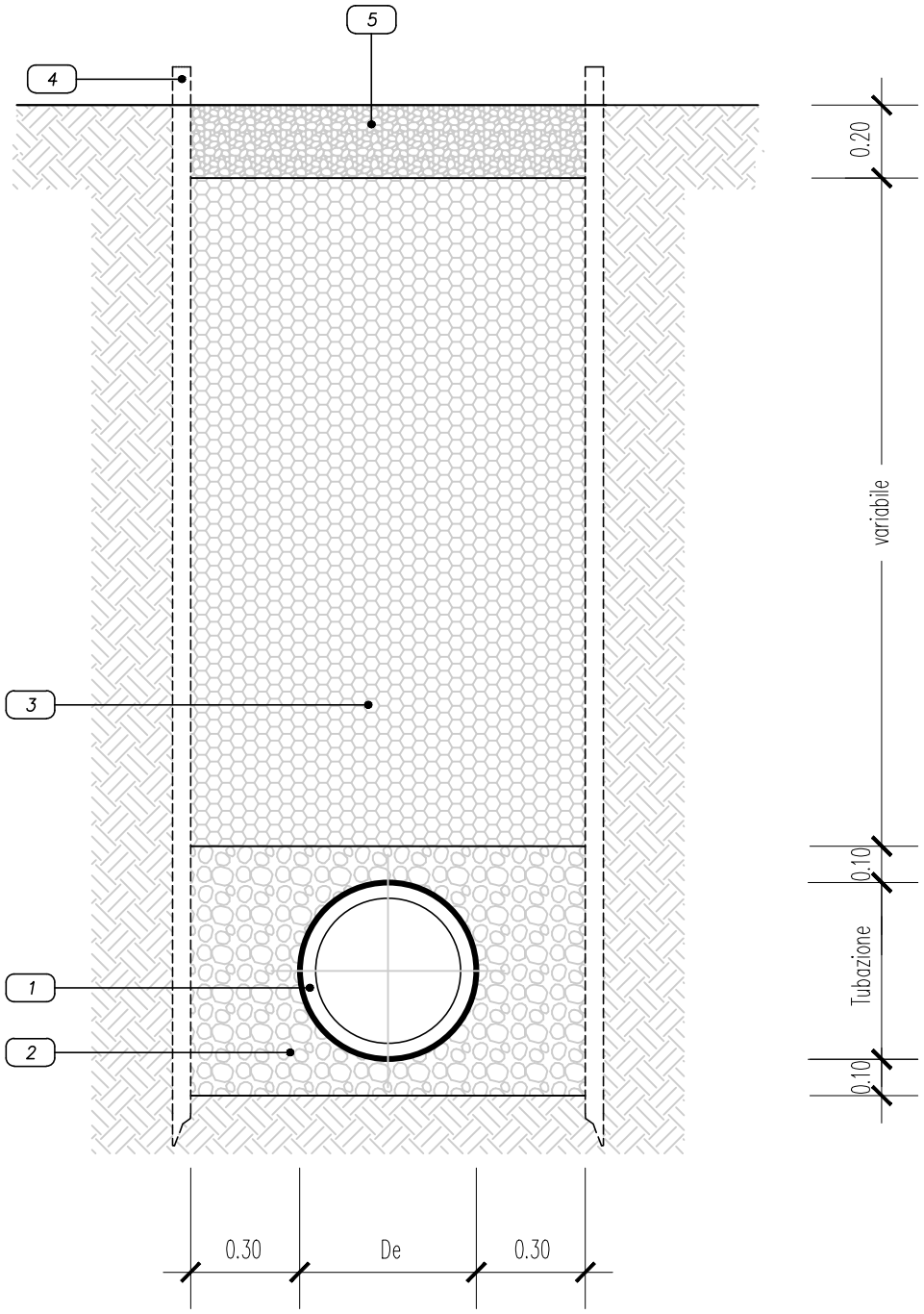

LEGENDA
1 Tubo in gres DN 400÷600 mm
2 Letto di posa e rinfianco in pisello drenante
3 Rinterro con misto granulare anidro
4 Protezione con cassero per altezze di scavo superiori a m. 1,50
5 Misto stabilizzato di cava, spessore cm. 20

SEZIONE TIPO DI SCAVO E POSA TUBAZIONE IN GRES SU STRADA ASFALTATA
scala 1:20

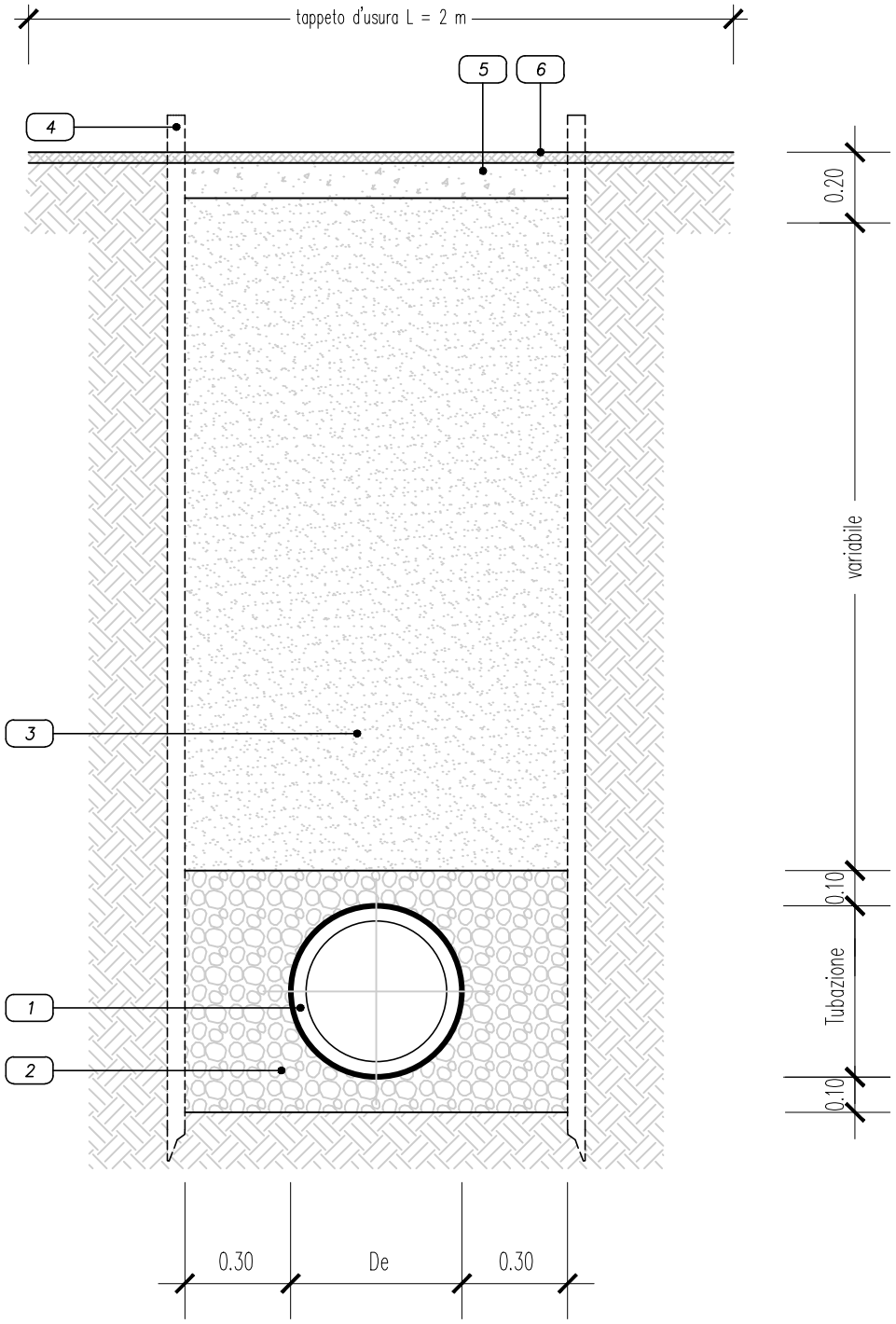

LEGENDA	
1	Tubo in gres DN 400÷600 mm
2	Letto di posa e rinfianco in pisello drenante
3	Riempimento e costipazione con misto cementato dosato a 80 kg cemento 325 ogni mc
4	Protezione con cassero per altezze di scavo superiori a m. 1,50
5	Ripristino provvisorio in conglomerato bituminoso binder spessore compresso cm. 10
6	Conglomerato bituminoso per tappeto d'usura spessore compresso cm. 3

SEZIONE TIPO DI SCAVO E POSA TUBAZIONE IN CLS SU PRATO

scala 1:20

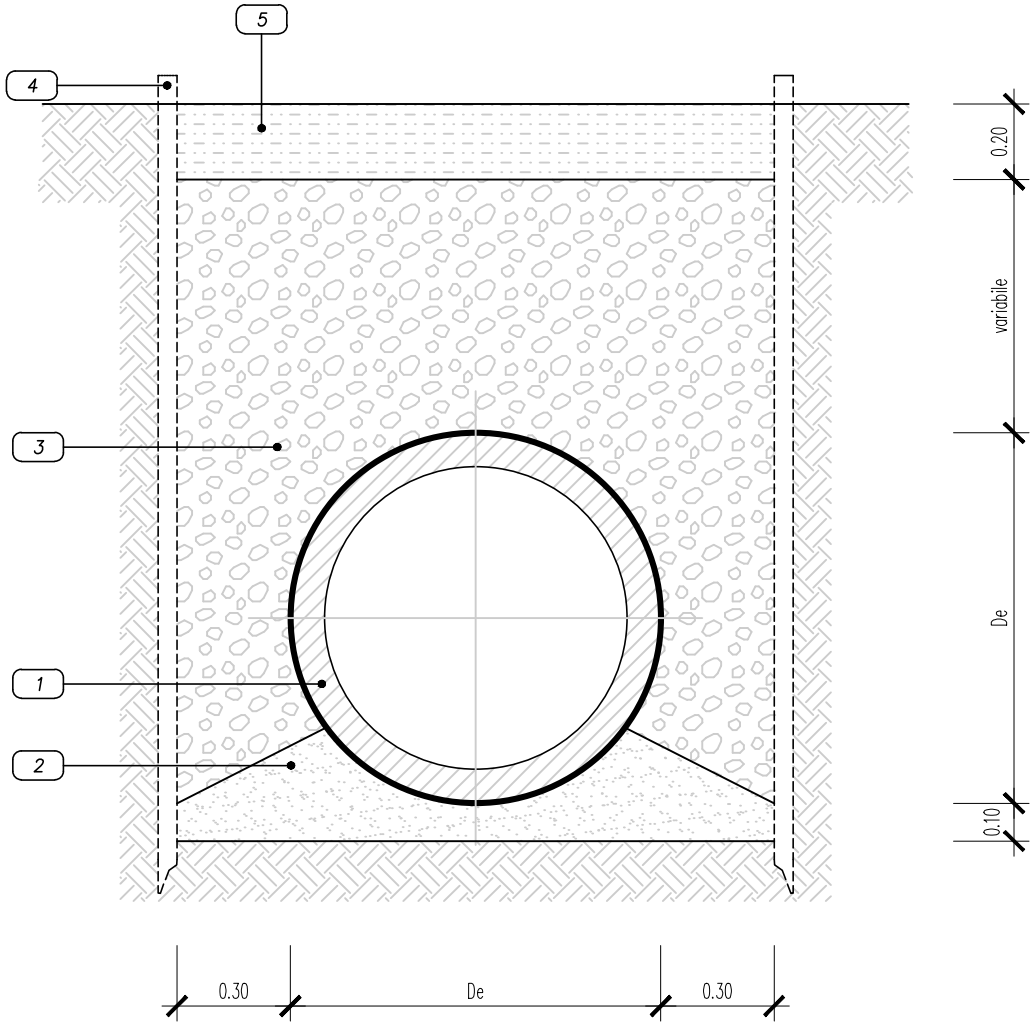

LEGENDA	
1	Tubo in CLS DN 800 mm
2	Letto d'appoggio in misto cementato dosato a 80 kg cemento 325 ogni mc
3	Riempimento e costipazione con materiale proveniente dagli scavi
4	Protezione con cassero per altezze di scavo superiori a m. 1,50
5	Terra agraria precedentemente scoticata spessore cm. 20

SEZIONE TIPO DI SCAVO E POSA TUBAZIONE IN PRESSIONE SU PRATO
scala 1:20

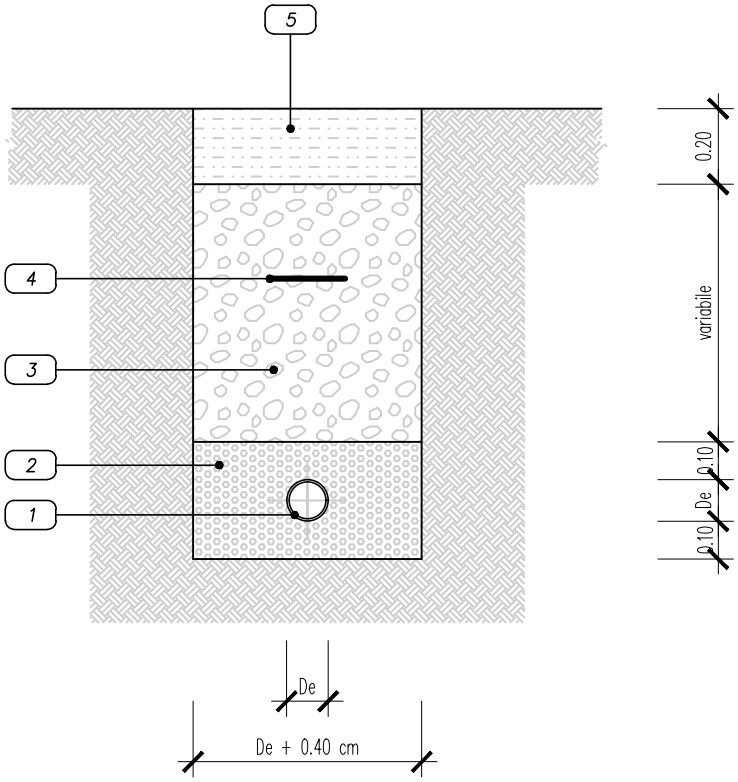

LEGENDA
1 Tubo in PEAD PN10 De 140÷280 mm
2 Rinfianco in sabbia granita
3 Riempimento e costipazione con materiale proveniente dagli scavi
4 Nastro segnalatore "Attenzione tubo fognatura"
5 Terra agraria precedentemente scoticata, spessore cm. 20

SEZIONE TIPO DI SCAVO E POSA TUBAZIONE IN PRESSIONE SU PISTA STERRATA

scala 1:20

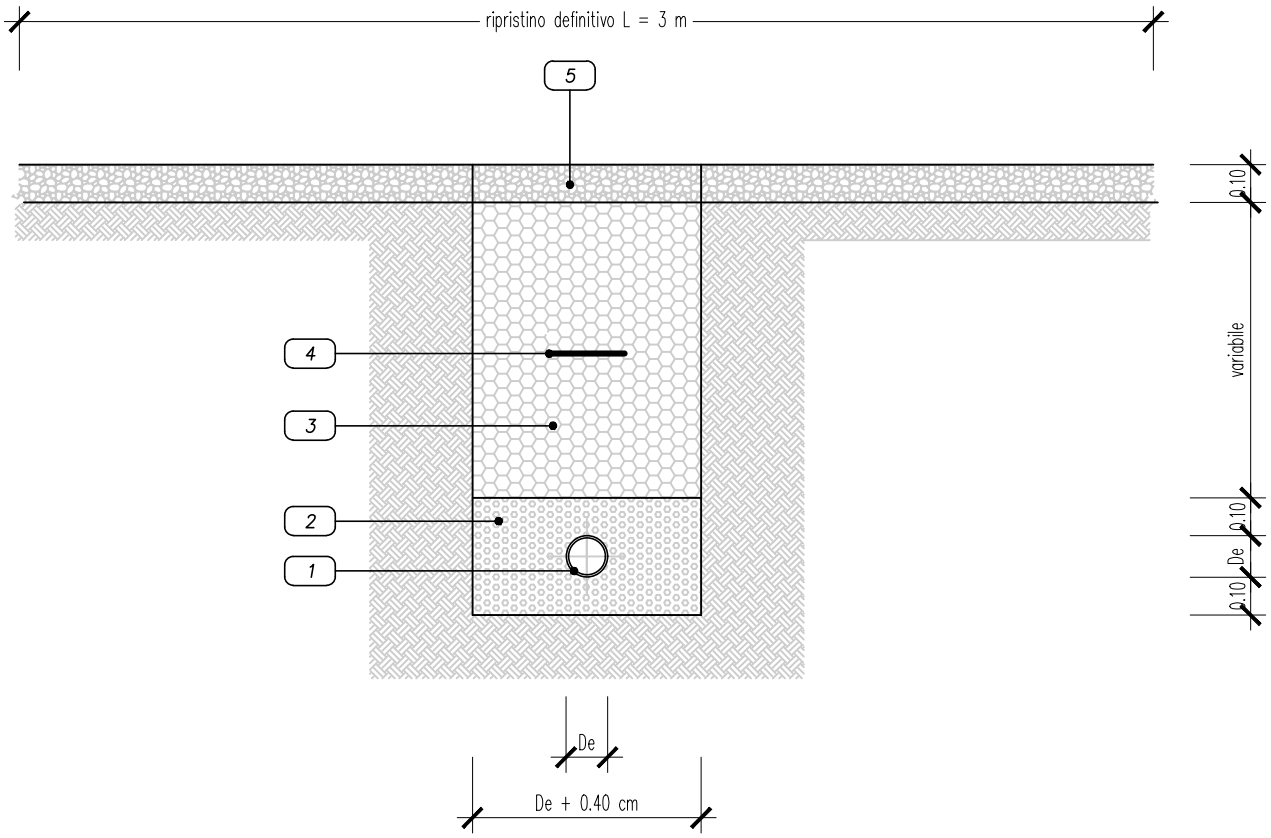

LEGENDA	
1	Tubo in PEAD PN10 De 140÷280 mm
2	Rinfianco in sabbia granita
3	Riempimento e costipazione con misto granulare anidro
4	Nastro segnalatore "Attenzione tubo fognatura"
5	Misto stabilizzato di cava, spessore compresso cm. 10

SEZIONE TIPO DI SCAVO E POSA TUBAZIONE IN PRESSIONE SU STRADA ASFALTATA

scala 1:20

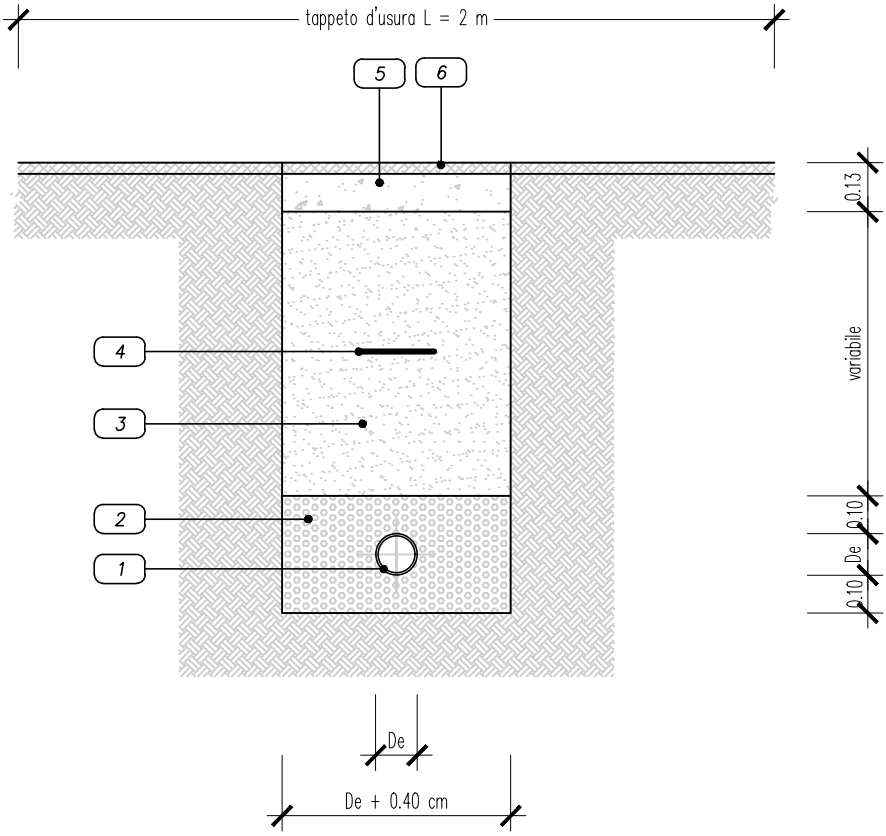

LEGENDA	
1	Tubo in PEAD PN10 De 140÷280 mm
2	Rinfianco in sabbia granita
3	Riempimento e costipazione con misto cementato dosato a 80 kg cemento 325 ogni mc
4	Nastro segnalatore "Attenzione tubo fognatura"
5	Ripristino provvisorio in conglomerato bituminoso, binder spessore compresso cm. 10
6	Conglomerato bituminoso per tappeto d'usura, spessore compresso cm. 3

POZZETTO DI ISPEZIONE MONOLITICO
FOGNATURA NERA
scala 1:20

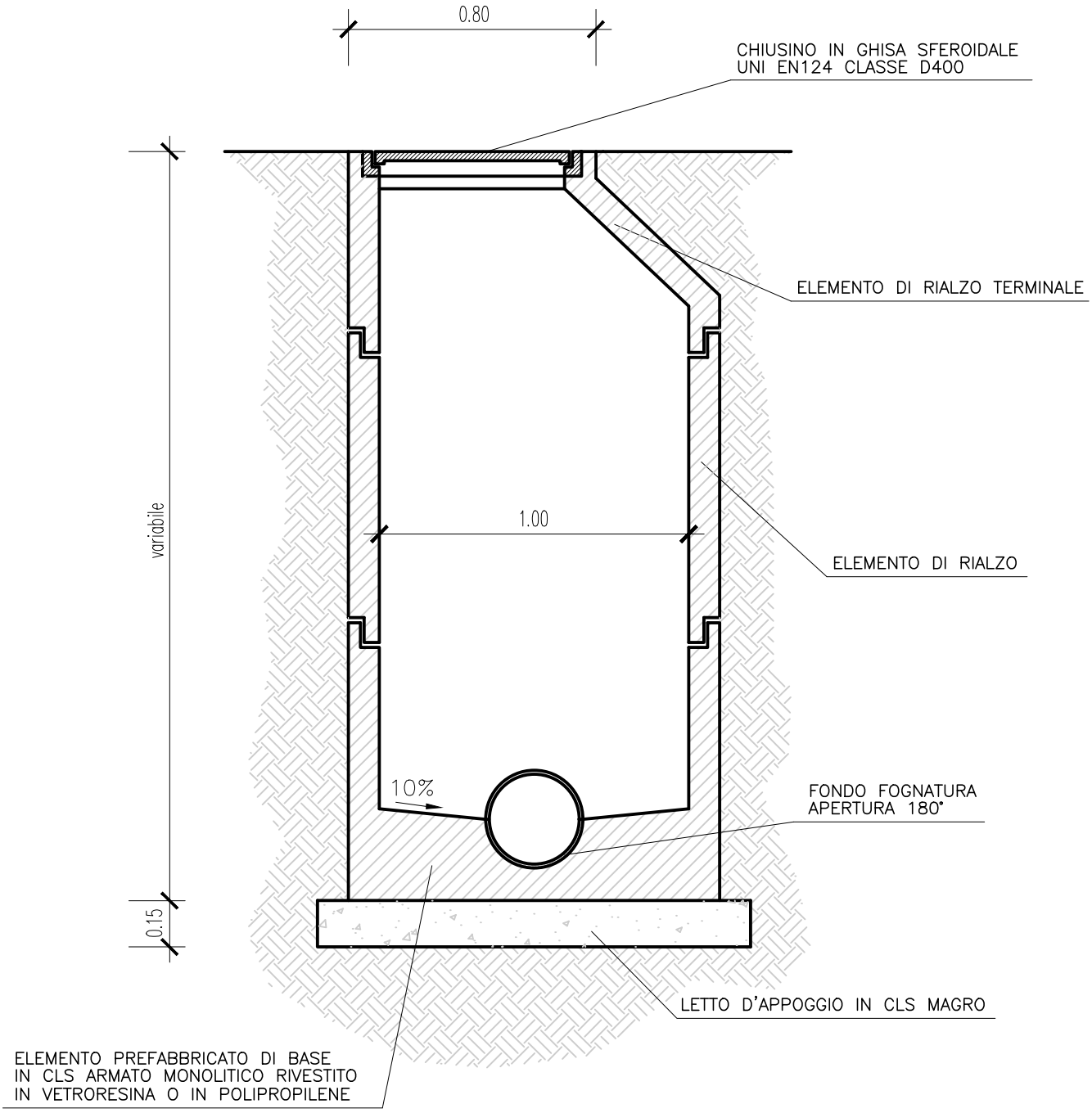

POZZETTO PER ALLOGGIAMENTO SFIORATORI E ORGANI DI MANOVRA
scala 1:20

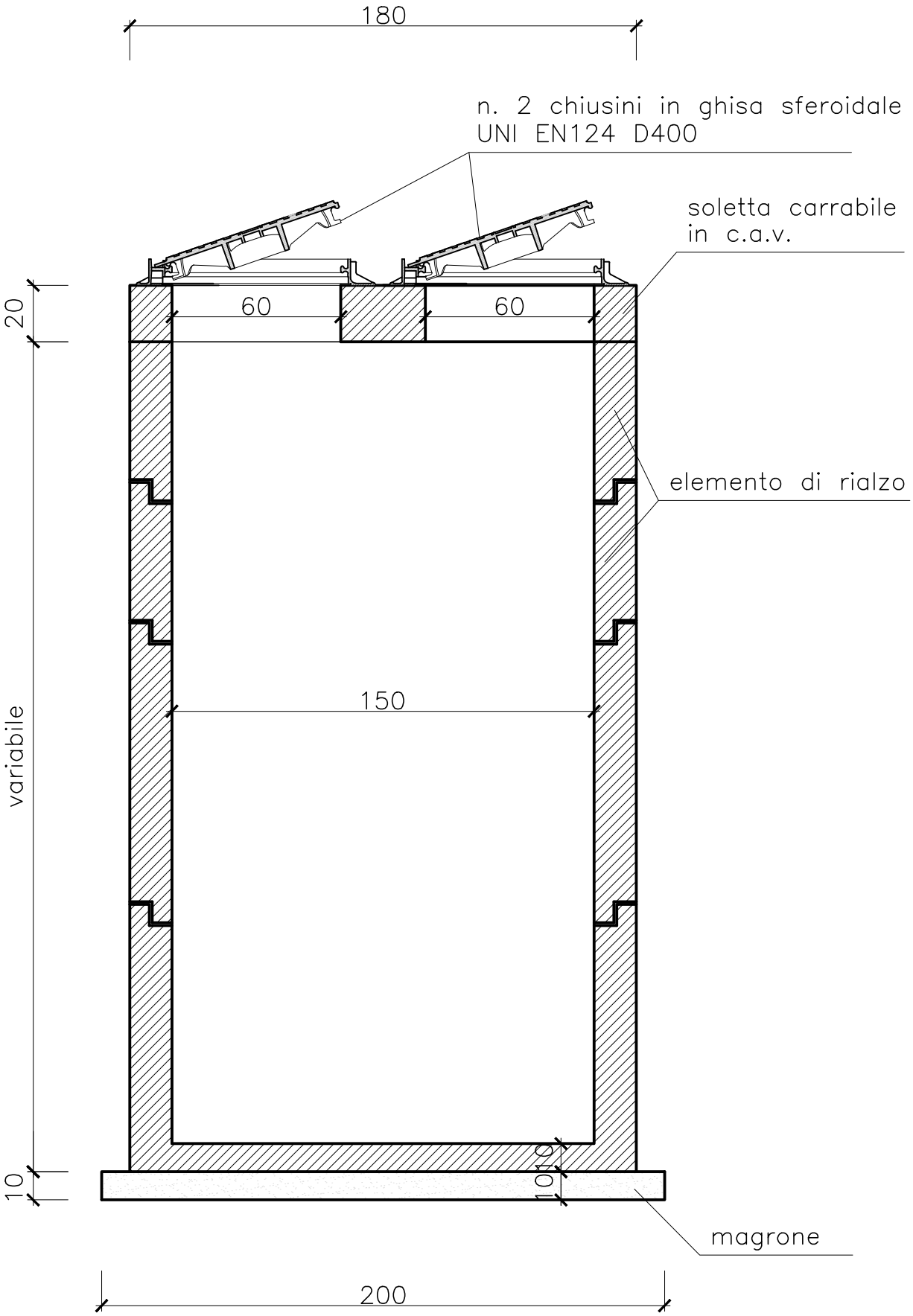

Schema tipo chiusino in ghisa D400 - UNI EN124

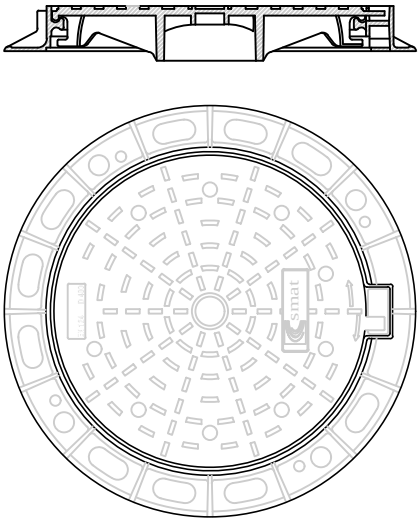

Chiusino in ghisa sferoidale Norme UNI EN124 Classe D 400 articolato autocentrante ed estraibile con bloccaggio di sicurezza in posizione aperta, passo d'uomo 600 mm.

POZZETTO SFIORATORE E LIMITATORE DELLE PORTATE
SCHEMA NODO C
scala 1:50

PIANTA

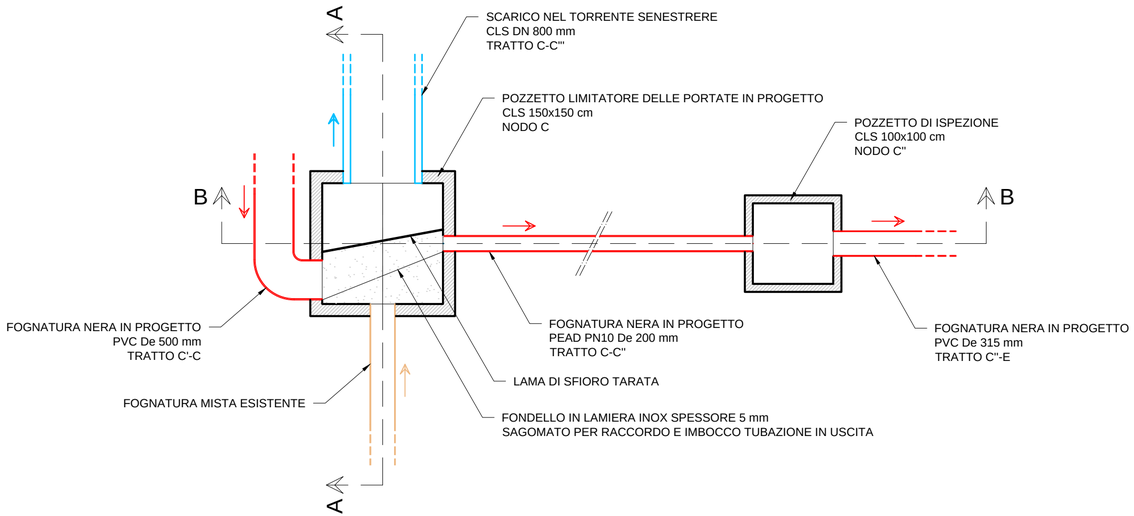

PARTICOLARI LAMA DI SFIORO

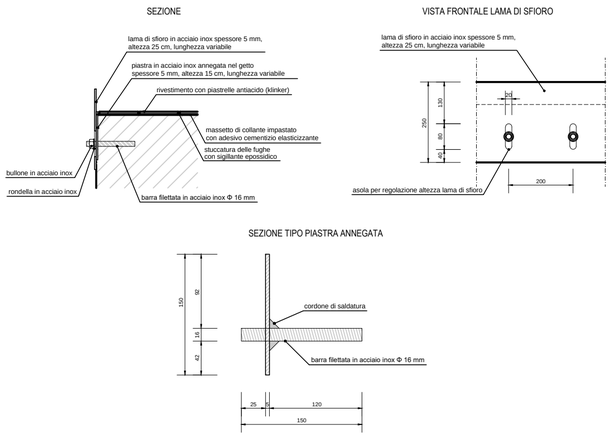

SEZIONE A-A

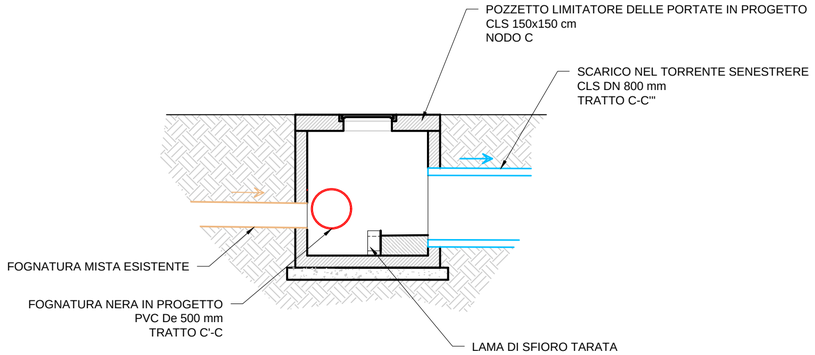

SEZIONE B-B

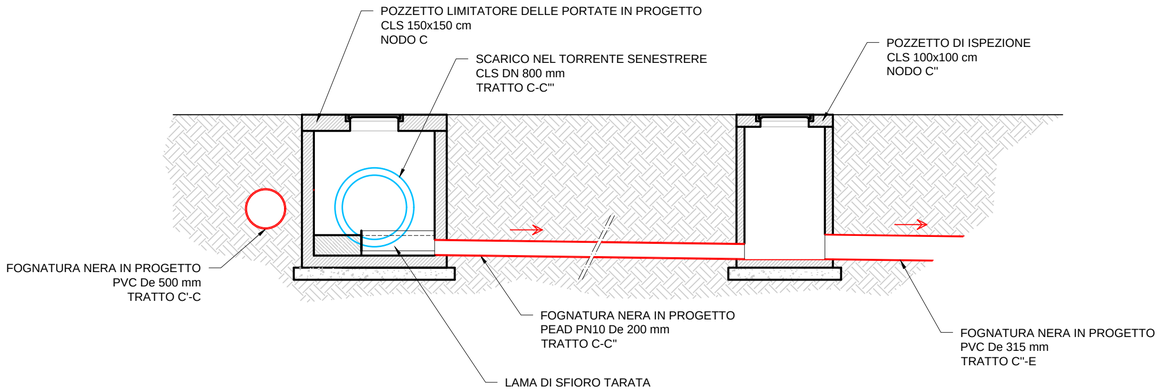

POZZETTO SFIORATORE E LIMITATORE DELLE PORTATE
SCHEMA TIPO NODI X, Y, Z
scala 1:50

PIANTA

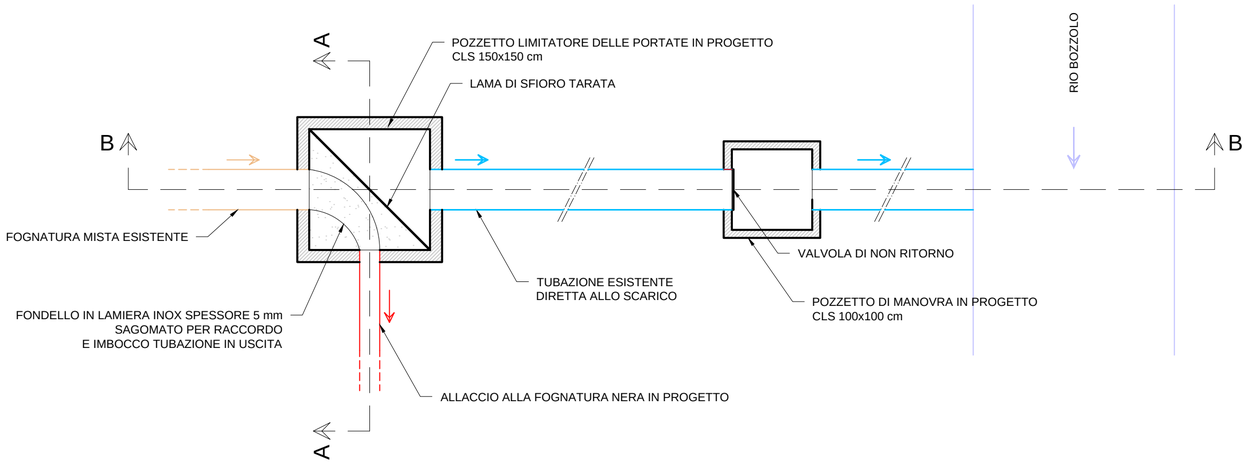

PARTICOLARI LAMA DI SFIORO

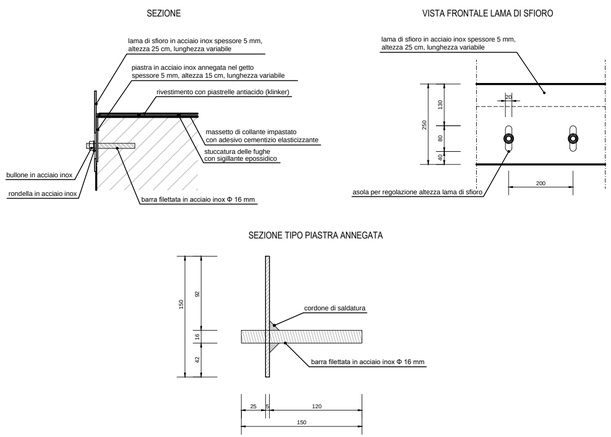

SEZIONE A-A

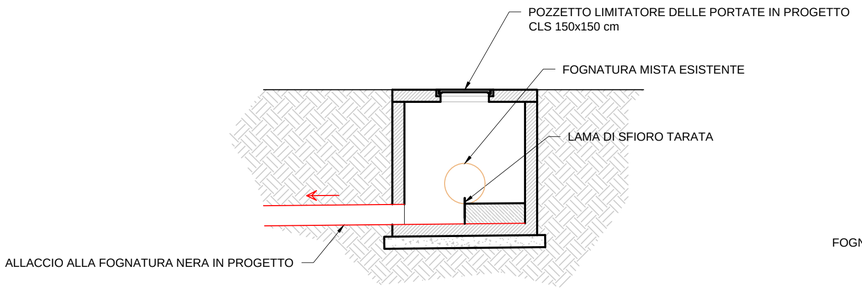

SEZIONE B-B

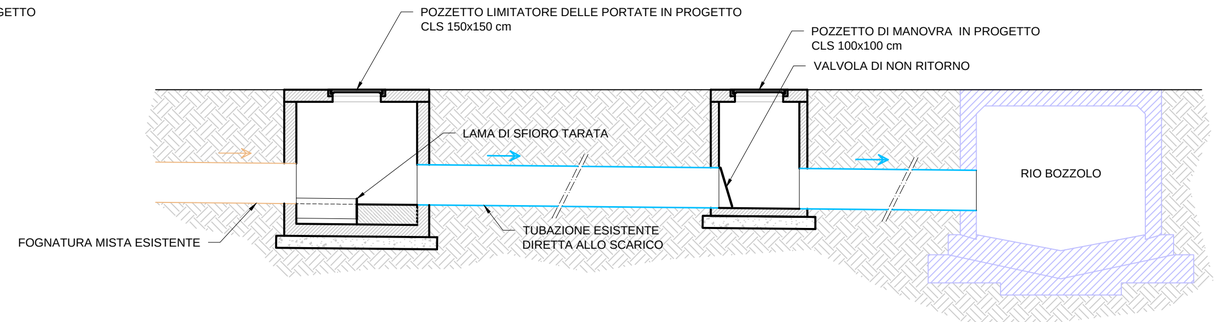

SCARICO ACQUE METEORICHE IN SPONDA DESTRA RIO SENESTRERE
scala 1:25

PIANTA

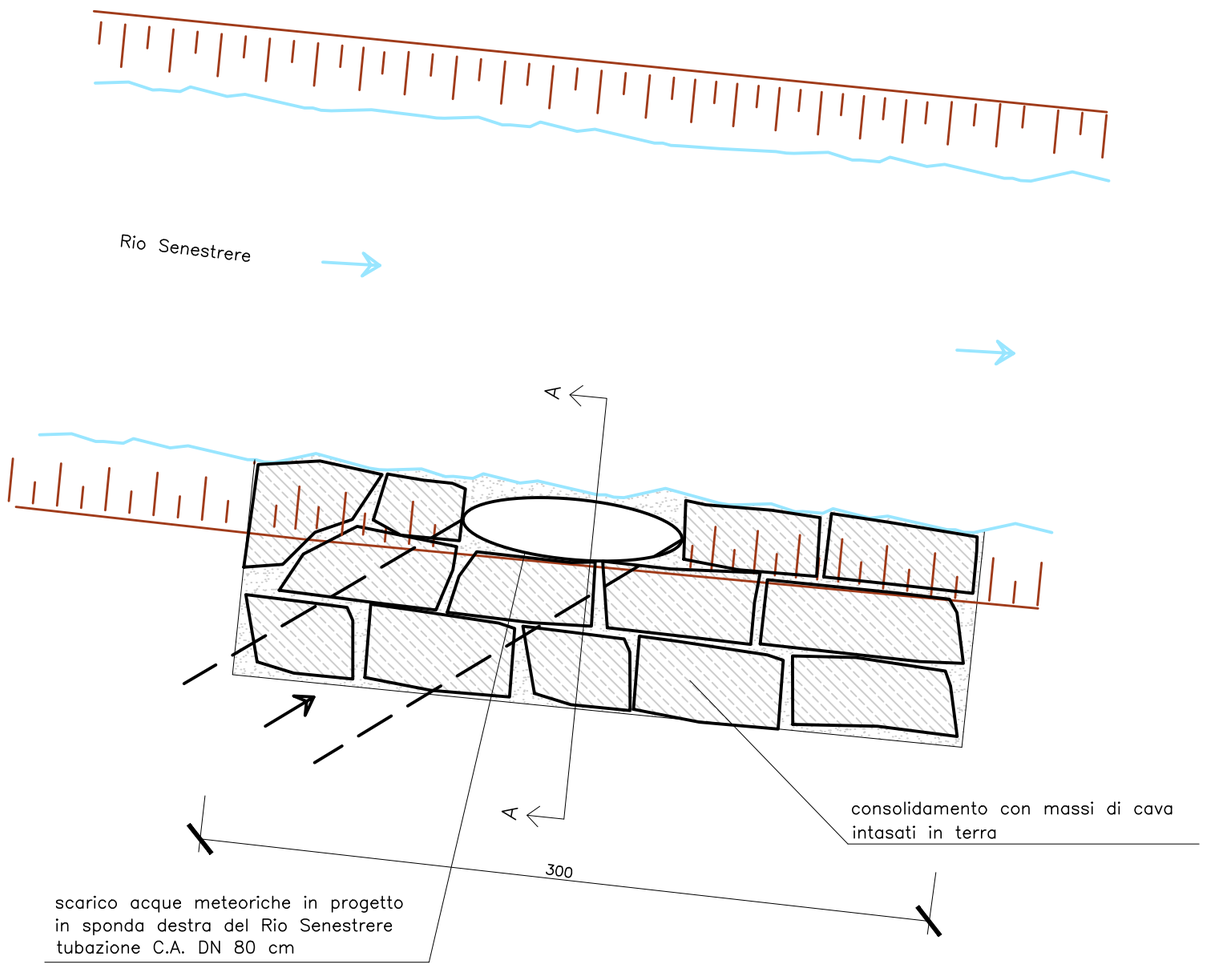

SEZIONE A-A

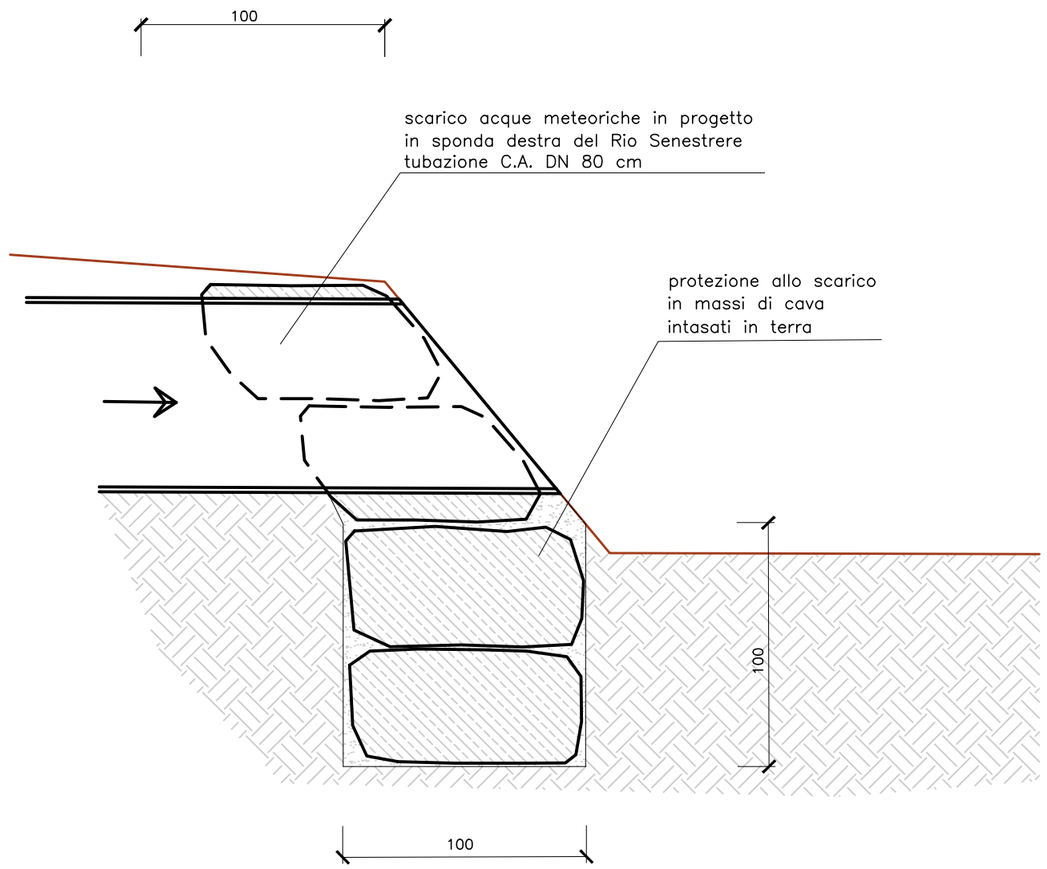

PARTICOLARE ATTRAVERSAMENTO CANALE BOZZOLETTO
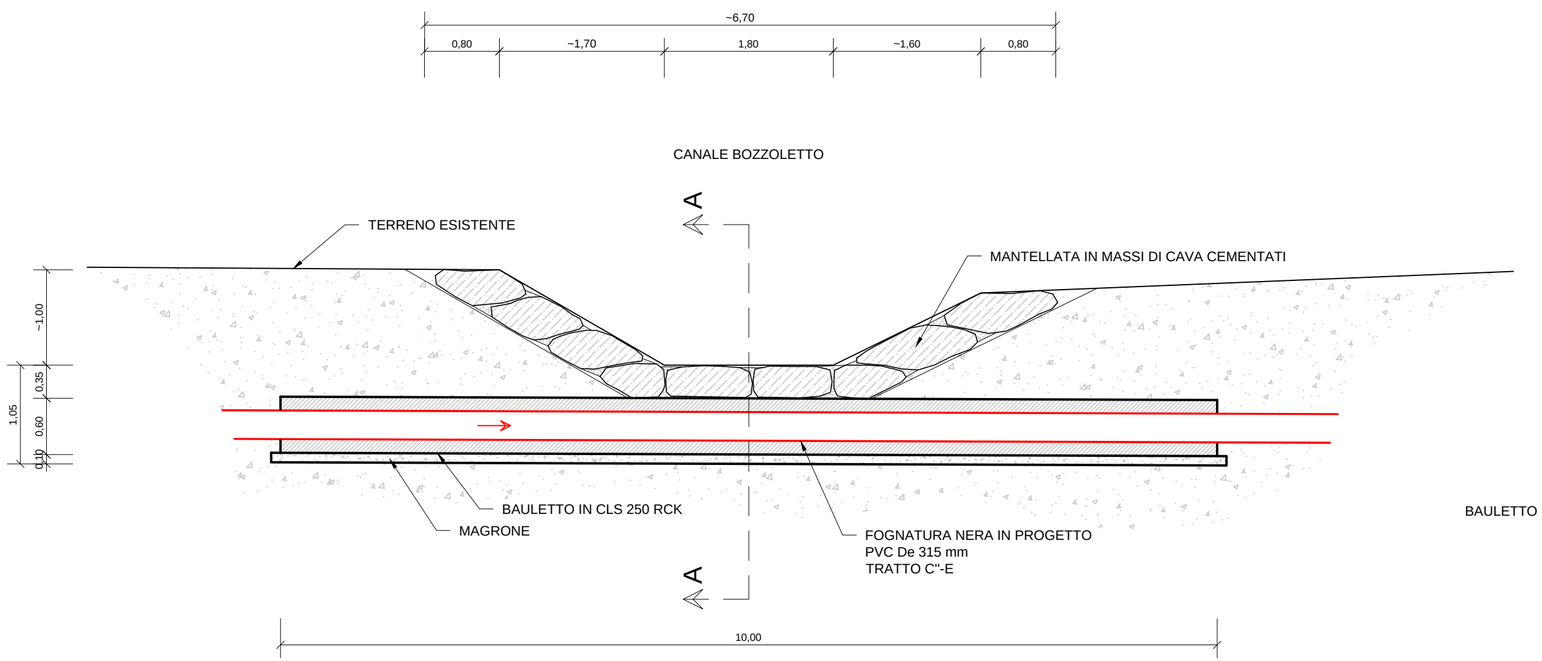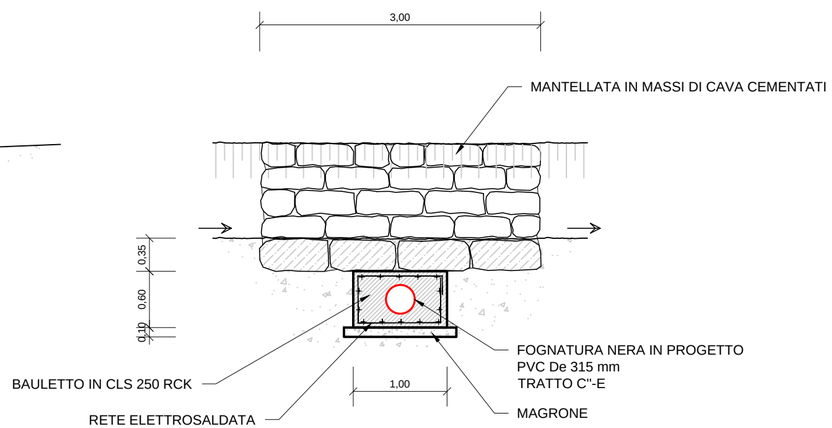
scala 1:50