RENDER FASE 1

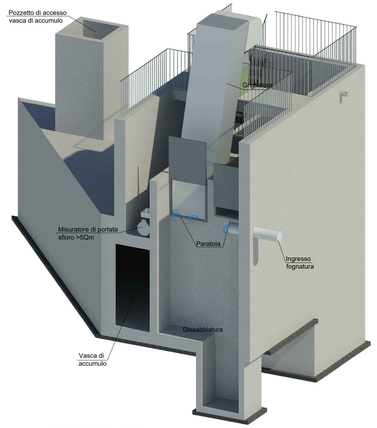

RENDER FASE 2

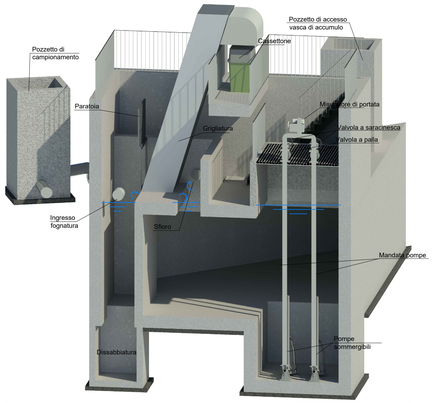

RENDER FASE 3

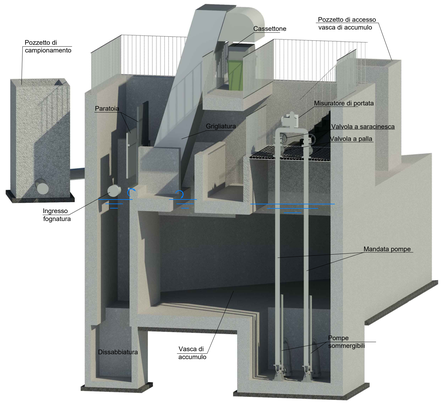

RENDER FASE 4

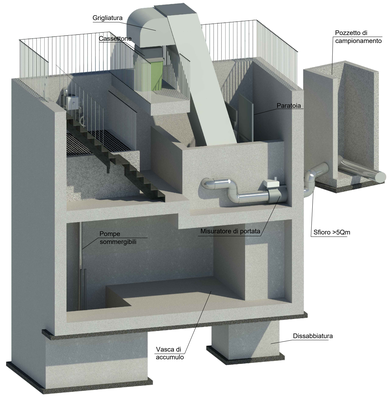

RENDER FASE 5

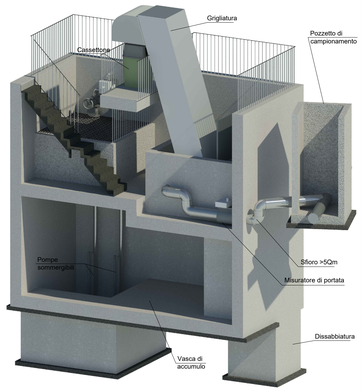

PIANTA QUOTA +1.50 m
- scala 1:50 -

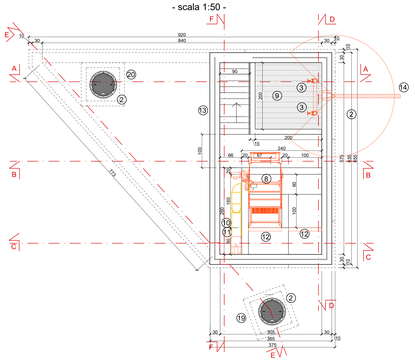

PIANTA QUOTA -1.00 m
- scala 1:50 -

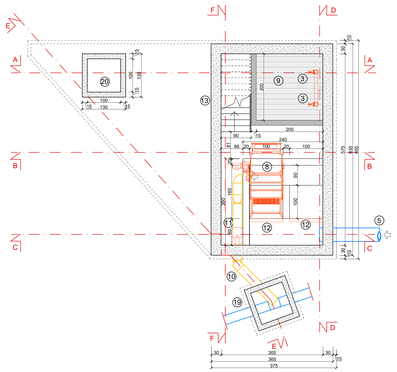

SEZIONE A - A
- scala 1:50 -

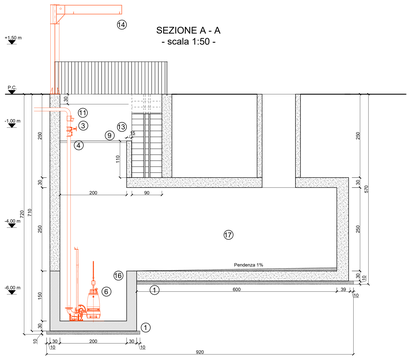

SEZIONE B - B
- scala 1:50 -

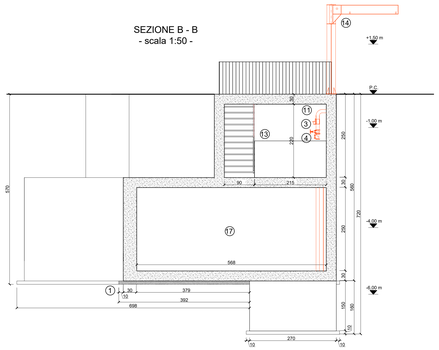

SEZIONE C - C
- scala 1:50 -

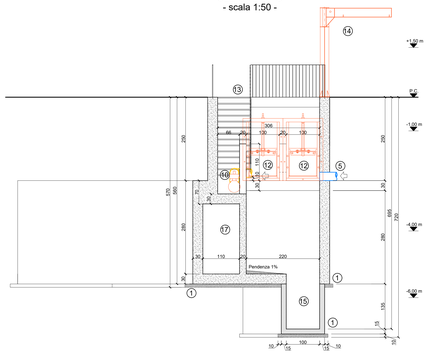

LEGENDA

1. Getto di calcestruzzo per uso non strutturale
2. Chiusino in ghisa sferoidale UNI EN 124-D400
3. Valvola a saracinesca DN100 PN16
4. Valvola a palla DN100
5. Tubazione fognatura in arrivo
6. Elettropompa sommersa
7. Sensore sommergibile di livello
8. Griglia fine
9. Grigliato in PRFV a maglia aperta
10. Sfioro 5Qm
11. Misuratore di portata
12. Paratoia
13. Scala di accesso
14. Gru a bandiera
15. Dissabbiatore
16. Pozzetto pompe sommergibili
17. Vasca accumulo sollevamento
18. Cassettone raccolta grigliato
19. Pozzetto di campionamento
20. Pozzetto accesso vasca di accumulo

PIANTA QUOTA -4.00 m
- scala 1:50 -

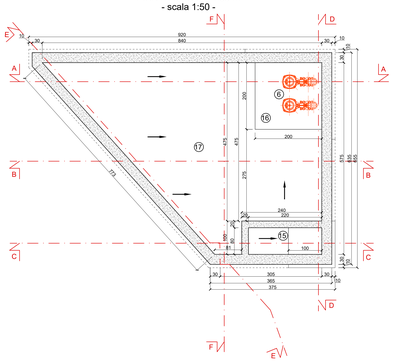

PIANTA QUOTA -6.00 m
- scala 1:50 -

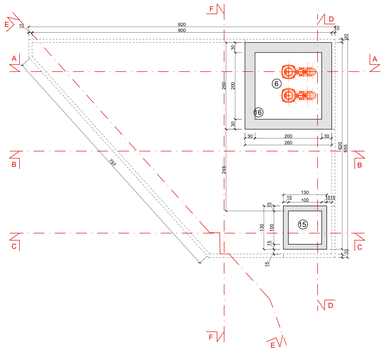

SEZIONE D - D
- scala 1:50 -

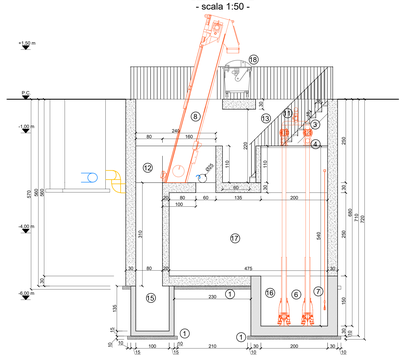

SEZIONE E - E
- scala 1:50 -

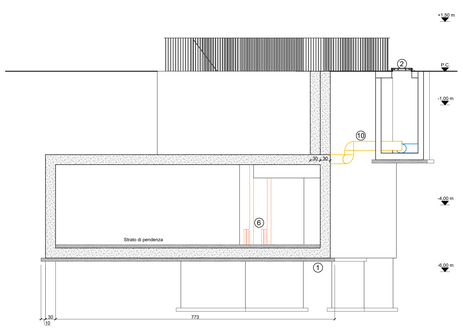

SEZIONE F - F
- scala 1:50 -

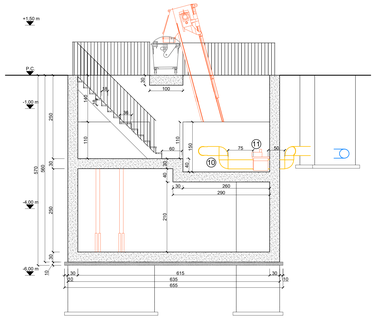

REGIONE PIEMONTE

PROVINCIA DI CUNEO

COMUNE DI CASTELLINALDO D'ALBA

Dismissione impianto di depurazione di Castellinaldo d'Alba sito in località Biegio e sollevamento refiui al Depuratore Consortile di Canove di Govone

PROGETTO DEFINITIVO

COMMITTENTE

TECNOEDIL S.p.A. Via Vivaro, 2 - 12051 ALBA (CN)
tel. +39 0173.441155 - fax + 39 0173.441104
www.egea.it - mail: tecnoedil@egea.it

PROGETTISTA

SAGLIETTO ENGINEERING S.r.l.
Corso Giolitti, 36 - 12100 CUNEO (CN)
tel. +39 0171.698381 - fax +39 0171.600599
sagliettoengineering@pec.it

Dott. Ing. Fabrizio Saglietto

ORDINE DEGLI INGEGNERI
PROV. CUNEO
Ing. Fabrizio Saglietto
n. 1121

CERTIFICATORE

AUTORITÀ D'AMBITO n° 4 CUNEESE

REVISIONE	DATA	DESCRIZIONE	ALLEGATO
01	05/05/2021	NUOVO MANUFATTO GRIGLIATURA E SOLLEVAMENTO: ARCHITETTONICO	3.10
Protocollo		Commessa 2021_001	SCALA 1:50