POZZETTO DI LINEA DN 1000 - CONDOTTA A GRAVITA'

Scala 1:50

PIANTA QUOTA -1.00 m DA P.C.

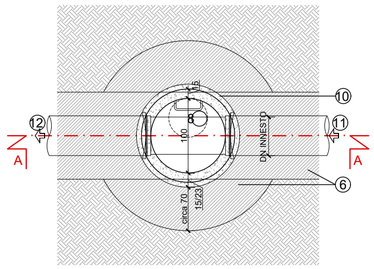

SEZIONE A-A
- Su asfalto -

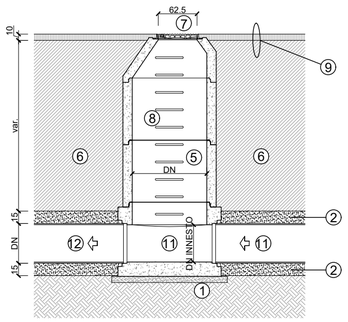

SEZIONI TIPO SCAVO
SU TERRENO LIBERO
- scala 1:25 -

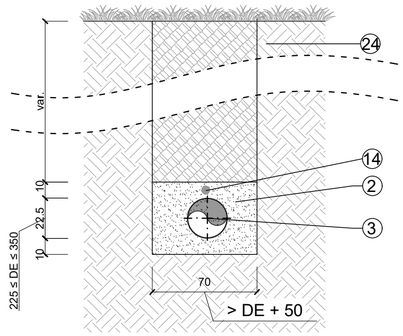

SEZIONI TIPO SCAVO
SU STRADA STERRATA
- scala 1:25 -

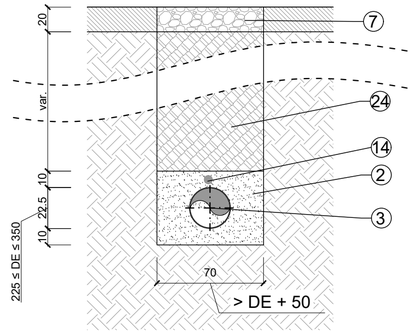

POZZETTO DI SCARICO QUADRATO 150x150
CONDOTTA IN PRESSIONE

PIANTA QUOTA -1.00 m DA P.C.
- scala 1:50 -

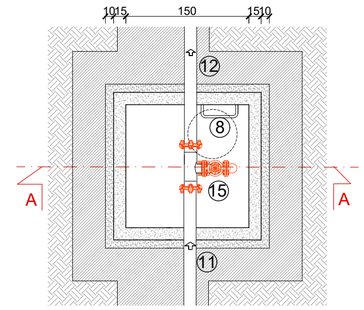

SEZIONE A-A
- scala 1:50 -

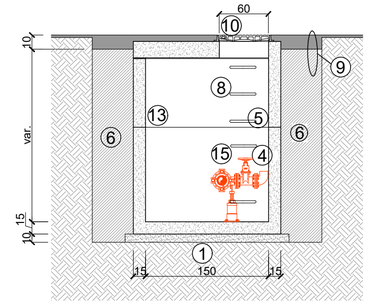

ELEMENTO DI FONDO				
DIAMETRO INTERNO	INNESTO MASSIMO	ALTEZZA ESTERNA	ALTEZZA INTERNA	SPESSORE PARETI
DN	DN INNESTO	H+F	H	S
1000	300	750	600	150
1000	400	900	750	230
Misure in mm				

TRONCO CONO MONOLITICO con ispezione DN 625		
DIAMETRO INTERNO	ALTEZZA UTILE	SPESSORE PARETI
DN	H	S
1000	600	150
1000	1100	150
1000	1350	150
1000	1600	150
1000	1850	150
Misure in mm		

RAGGIUNGI-QUOTA CON INCASTRO		
ALTEZZA	DIAMETRO INTERNO	DIAMETRO ESTERNO
H	DN	DE
50	625	925
100	625	925
200	625	925
Misure in mm		

PROLUNGA		
DIAMETRO INTERNO	ALTEZZA UTILE (H)	SPESSORE PARETE (S)
1000	330	150
1000	660	150
1000	990	150
Misure in mm		

SEZIONI TIPO SCAVO
SU STRADA ASFALTATA
COMUNALE
- scala 1:25 -

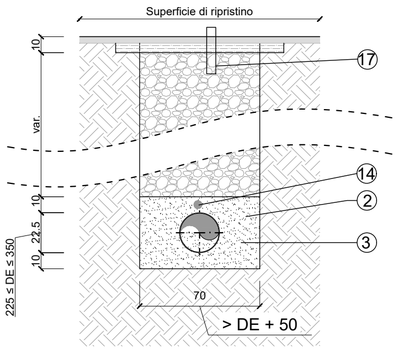

SEZIONI TIPO SCAVO
SU STRADA ASFALTATA
PROVINCIALE
- scala 1:25 -

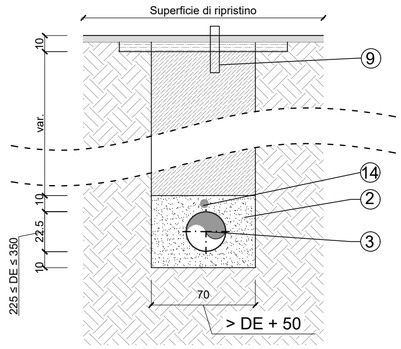

SEZIONI TIPO SCAVO
SU STRADA ASFALTATA
COMUNALE
- scala 1:25 -

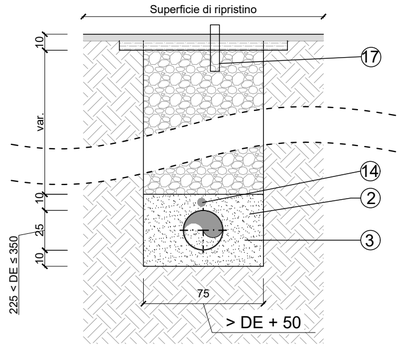

POZZETTO DI SFIATO QUADRATO 150x150
CONDOTTA IN PRESSIONE

PIANTA QUOTA -1.00 m DA P.C.
- scala 1:50 -

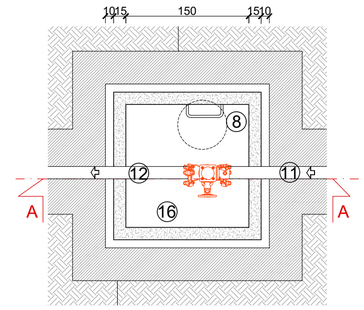

SEZIONE A-A
- scala 1:50 -

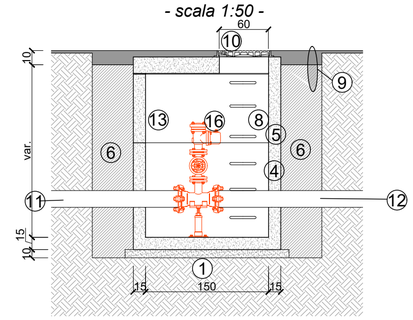

RIPRISTINO
SU CAMPO
- scala 1:10 -

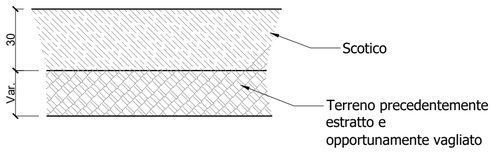

RIPRISTINO
SU STRADA STERRATA
- scala 1:10 -

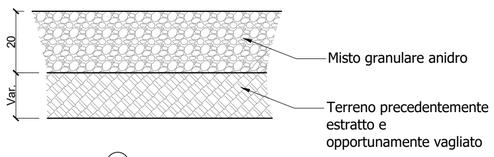

⑨ RIPRISTINO
SU STRADA PROVINCIALE
- scala 1:10 -

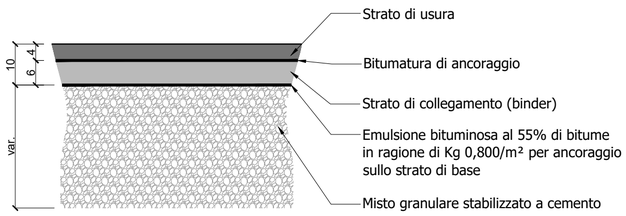

⑰ RIPRISTINO
SU STRADA ASFALTATA
- scala 1:10 -

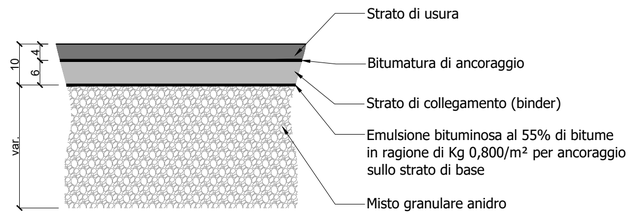

LEGENDA

1. Getto di calcestruzzo per uso non strutturale
2. Letto di posa, rinfianco e ricoprimento in sabbia granitica di cava (vedere Capitolato)
3. Condotta in progetto
4. Elemento di base prefabbricato
5. Elemento di prolunga
6. Misto granulare stabilizzato a cemento
7. Misto granulare anidro
8. Scala alla marinara
10. Chiusino in ghisa sferoidale UNI EN 124-D400
11. Tubazione in ingresso
12. Tubazione in uscita
13. Pozzetto prefabbricato in calcestruzzo
14. Nastro segnalatore
15. Valvola a saracinesca DN100 PN16
16. Valvola di sfiato in acciaio al carbonio DN50 PN16
17. Ripristino strada comunale* * (vedasi particolare)

NOTE

* Per il ripristino della strada provinciale 176 si prevede:
a. riempimento dello scavo con letto di posa, rinfiancato e primo rinterro in sabbia granitica di cava e successivo strato di misto granulare stabilizzato a cemento, sino a 10 cm al di sotto del vario esistente;
b. stesa di emulsione bituminosa per ancoraggio sullo strato di base;
c. stesa di uno strato di binder dello spessore di 10 cm,stesa a tappeto di conglomerato bituminoso per strato di usura per uno spessore finito di 4 cm.

NOTE

* Per il ripristino della strada provinciale 2 si prevede:
a. riempimento dello scavo con letto di posa, rinfiancato e primo rinterro in sabbia granitica di cava e successivo strato di misto granulare stabilizzato a cemento, sino a 10 cm al di sotto del vario esistente;
b. stesa di emulsione bituminosa per ancoraggio sullo strato di base;
c. stesa di uno strato di binder dello spessore di 10 cm, a completamento dei lavori di posa della condotta, si procederà alla scarifica per uno spessore di 4 cm su tutta la corsia stradale;
d. stesa a tappeto di conglomerato bituminoso per strato di usura per uno spessore finito di 4 cm.

NOTE

** Per il ripristino della strada comunale si prevede:
a. riempimento dello scavo con letto di posa, rinfiancato e primo rinterro in sabbia granitica di cava e successivo strato di misto granulare anidro, sino a 10 cm al di sotto del vario esistente;
b. stesa di emulsione bituminosa per ancoraggio sullo strato di base;
c. stesa di uno strato di binder dello spessore di 10 cm, a completamento dei lavori di posa della condotta, si procederà alla scarifica per uno spessore di 4 cm su tutta la corsia stradale;
d. stesa a tappeto di conglomerato bituminoso per strato di usura per uno spessore finito di 4 cm.

REGIONE PIEMONTE

PROVINCIA DI CUNEO

COMUNE DI CASTELLINALDO D'ALBA

Dismissione impianto di depurazione di Castellinaldo d'Alba sito in località Biegio e sollevamento reflui al Depuratore Consortile di Canove di Govone

PROGETTO DEFINITIVO

COMMITTENTE

TECNOEDIL S.p.A. Via Vivaro, 2 - 12051 ALBA (CN)
tel. +39 0173.441155 - fax + 39 0173.441104
www.egea.it - mail: tecnoedil@egea.it

PROGETTISTA

SAGLIETTO ENGINEERING S.r.l.
Corso Giolitti, 36 - 12100 CUNEO (CN)
tel. +39 0171.698381 - fax +39 0171.600599
sagliettoengineering@pec.it

Dott. Ing. Fabrizio Saglietto

ORDINE DEGLI INGEGNERI DELLA PROVINCIA DI CUNEO
A1067 Dott. Ing. Fabrizio Saglietto

CERTIFICATORE

AUTORITÀ D'AMBITO n° 4 CUNEESE

REVISIONE	DATA	DESCRIZIONE	ALLEGATO
01	05/05/2021	Particolari costruttivi: pozzetti, sezione di scavo e ripristini	3.6
Protocollo		Commessa 2021_001	SCALA Varie