POZZETTO DI SCARICO QUADRATO 100x100
CONDOTTA IN PRESSIONE

PIANTA QUOTA -1.00 m DA P.C.
- scala 1:50 -

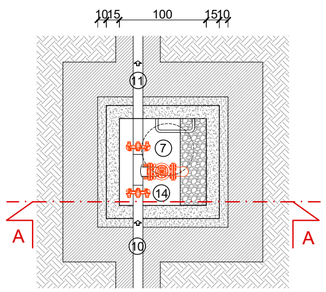

SEZIONE A-A
STRADA PROVINCIALE
- scala 1:50 -

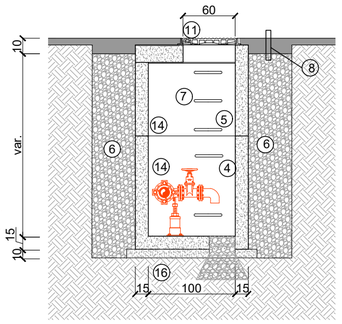

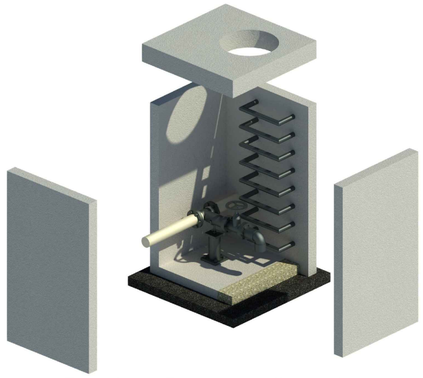

Render - Pozzetto di scarico

POZZETTO DI SFIATO QUADRATO 100x100
CONDOTTA IN PRESSIONE

PIANTA QUOTA -1.00 m DA P.C.
- scala 1:50 -

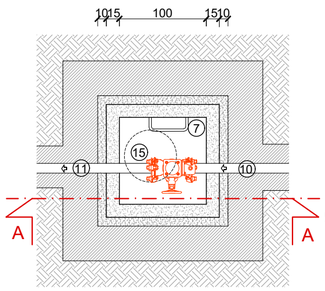

SEZIONE A-A
STRADA PROVINCIALE
- scala 1:50 -

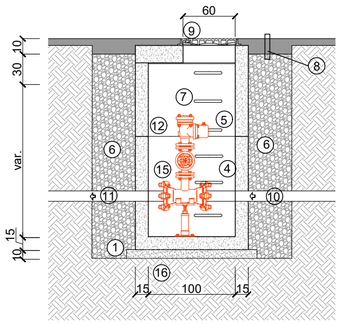

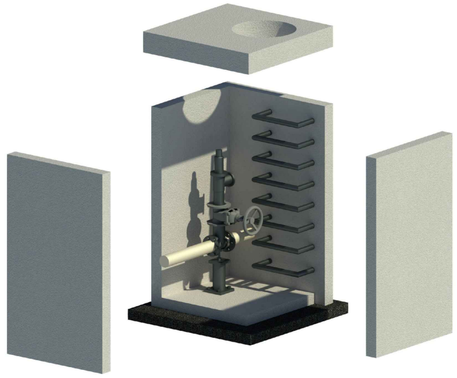

Render - Pozzetto di sfiato

LEGENDA

1. Getto di calcestruzzo per uso non strutturale
2. Letto di posa, rinfianco e ricoprimento in sabbia granitica di cava (vedere Capitolato)
3. Condotta in progetto
4. Elemento di base prefabbricato
5. Elemento di prolunga
6. Misto granulare stabilizzato a cemento
7. Scala alla marinara
8. Ripristino strada provinciale n°661 (vedasi particolare)
9. Chiusino in ghisa sferoidale UNI EN 124-D400
10. Tubazione in ingresso
11. Tubazione in uscita
12. Pozzetto prefabbricato in calcestruzzo
13. Nastro segnalatore
14. Valvola a saracinesca DN100 PN16
15. Valvola di sfiato in acciaio al carbonio DN50 PN16
16. Ghiaia semplicemente vagliata

NOTE

* Per il ripristino della strada provinciale n.661 si prevede:

a. riempimento dello scavo con letto di posa, rinfiancato e primo rinterro in sabbia granitica di cava e successivo strato di misto granulare stabilizzato a cemento, sino a 10 cm al di sotto del vario esistente;
b. stesa di emulsione bituminosa per ancoraggio sullo strato di base;
c. stesa di uno strato di binder dello spessore di 10 cm, a completamento dei lavori di posa della condotta, si procederà alla scarifica per uno spessore di 4 cm su tutta la carreggiata stradale;
d. stesa a tappeto di conglomerato bituminoso per strato di usura per uno spessore finito di 4 cm.

SEZIONI TIPO SCAVO
SU STRADA PROVINCIALE
PEAD PE 100-RC Ø90 PN16
- scala 1:25 -

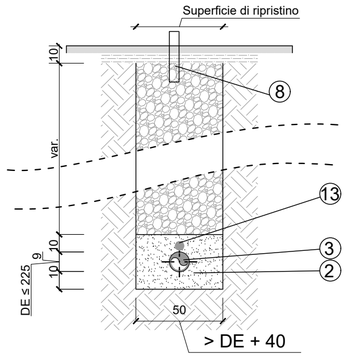

SEZIONE LONGITUDINALE della S.P. n°661
Scavo a cielo aperto
- Scala 1:50 -

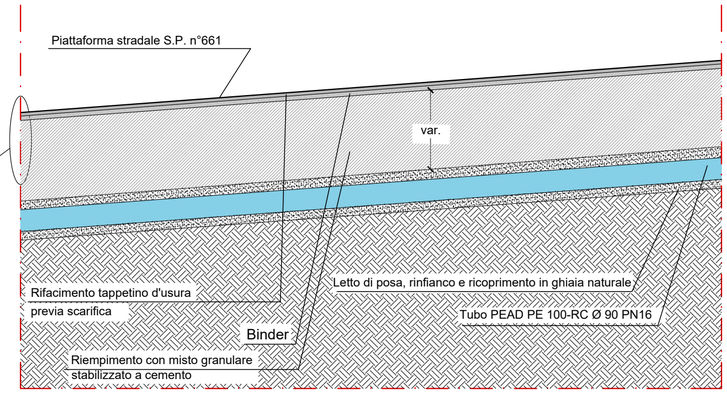

⑧ RIPRISTINO
SU STRADA PROVINCIALE SP661
- scala 1:10 -

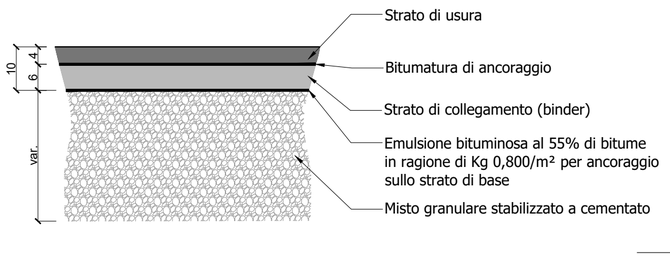

FOTO 1

FOTO 2

FOTO 3

FOTO 4

REGIONE
PIEMONTE

PROVINCIA
DI CUNEO

COMUNE DI NARZOLE

LAVORI DI RIFACIMENTO TRATTO FOGNATURA NEL COMUNE DI NARZOLE

PROGETTO DEFINITIVO

COMMITTENTE

TECNOEDIL S.p.A. Via Vivaro, 2 - 12051 ALBA (CN)
tel. +39 0173.441155 - fax + 39 0173.441104
www.egea.it - mail: tecnoedil@egea.it

PROGETTISTA

SAGLIETTO ENGINEERING S.r.l.
Corso Giolitti, 36 - 12100 CUNEO (CN)
tel. +39 0171.698381 - fax +39 0171.600599
sagliettoengineering@pec.it

Dott. Ing. Fabrizio Saglietto

CERTIFICATORE

AUTORITÀ D'AMBITO n° 4 CUNEESE

REVISIONE	DATA	DESCRIZIONE	ALLEGATO
00	27/05/2021	PARTICOLARI COSTRUTTIVI: PERCORRENZA PROVINCIALE SP 661	3.7
Protocollo		Commessa 2020_021	SCALA Varie