CAMERA DI ESTRAZIONE MICROTUNNELLING
NODO "B"

PIANTA
(scala 1:50)

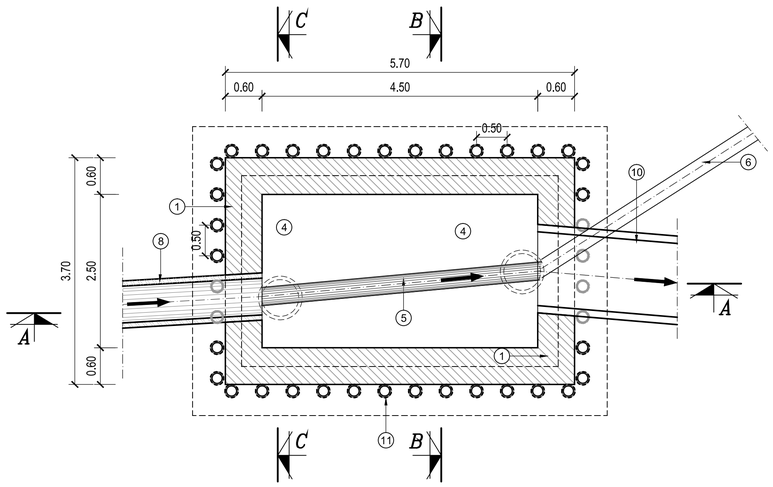

SEZIONE A-A
(scala 1:50)

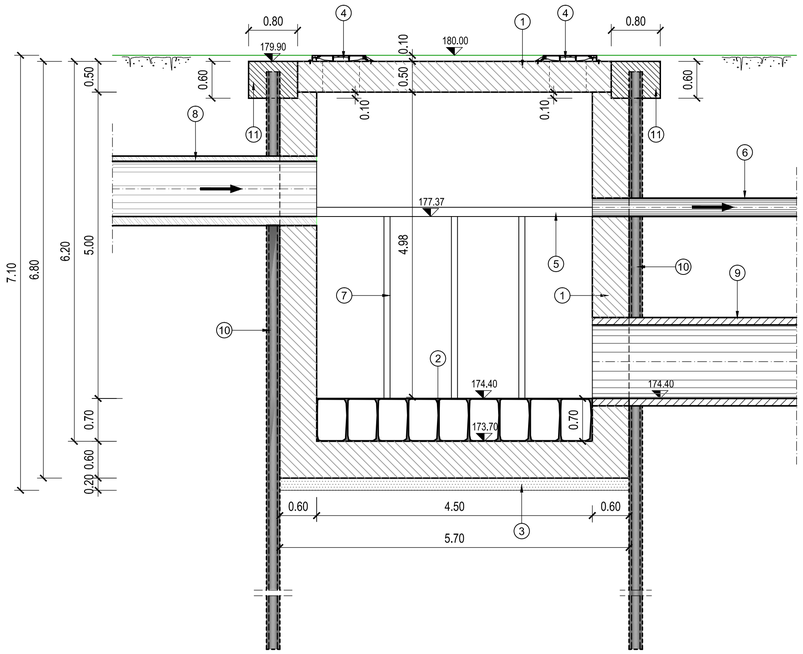

LEGENDA

1. MANUFATTO IN C.A. CLS C28/35
2. MASSI DI CAVA INTASATI CON CLS
3. SOTTOFONDAZIONE IN CLS MAGRO
4. CHIUSINO IN GHISA SFEROIDALE UNI-EN124, CLASSE D400, CON TELAIO CIRCOLARE, COPERCHIO CIRCOLARE INCERNIERATO, AUTOCENTRANTE E DOTATO DI BLOCCAGGIO DI SICUREZZA E GIUNTO ANTIRUMORE A TENUTA STAGNA D= 600 mm
5. CANALETTA IN ACCIAIO INOX AISI 304 DN 300 mm ALTEZZA 15 cm
6. TUBAZIONE IN PVC DN 315 mm
7. PUNTONI
8. COLLETTORE OVOIDALE ESISTENTE DN= 90X60mm
9. COLLETTORE CIRCOLARE IN PROGETTO IN CA DN= 1200 mm
10. ARMATURA TUBOLARE IN ACCIAIO S355 De 193.70 mm Spess. 11 mm L= 13.00 m INTERASSE 50 cm
11. CORDOLO DI COLLEGAMENTO MICROPALI IN CA
12. CANALETTA IN ACCIAIO INOX AISI304 D= 300 mm

SEZIONE B-B
(scala 1:50)

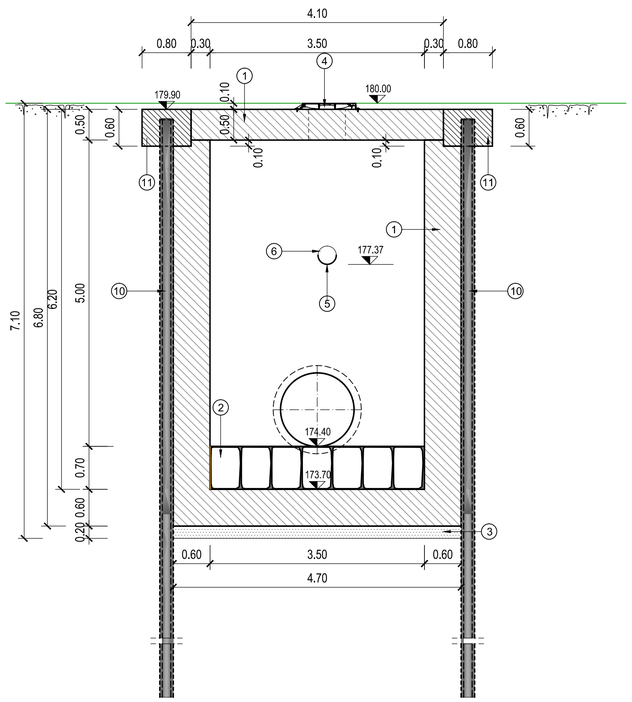

SEZIONE C-C
(scala 1:50)

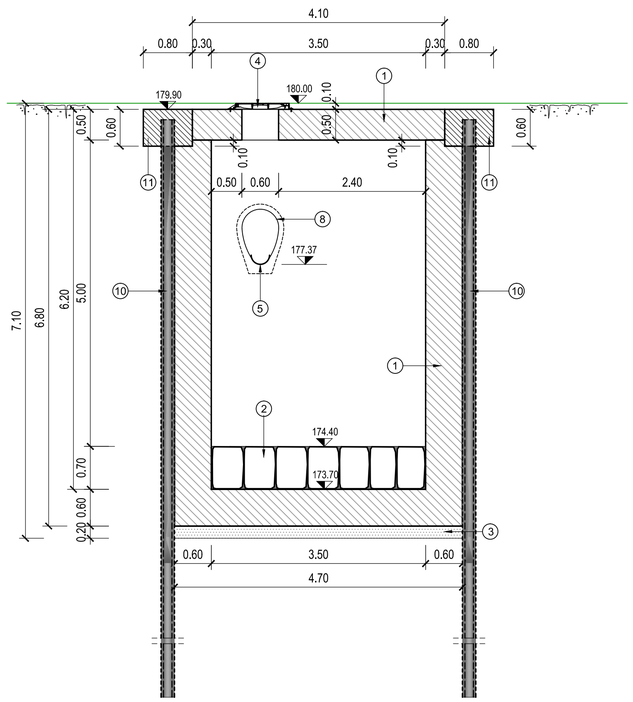

Società Intercomunale Servizi Idrici S.r.l.
Piazza Risorgimento, 1 - Alba (CN) - Tel. 0173440366 - Fax. 0173293467 - sisiacque@pec.sisiacque.it

RISANAMENTO DEL COLLETTORE CONSORTILE AFFERENTE ALL'IMPIANTO DI GOVONE NEL TRATTO DI C.SO LANGHE NEL COMUNE DI ALBA IN FUNZIONE DEGLI OBIETTIVI DI QUALITÀ DI CUI ALLA DIRETTIVA 2060/CE

PROGETTO DEFINITIVO

Particolari costruttivi: camera di estrazione

CODICE DOCUMENTO					ELABORATO
3507-02-0150 0 · DWG					9.2
00	MAGGIO 2021	S. GRIVA	A. DENINA	R. BERTERO	
REV.	DATA	REDAZIONE	VERIFICA	AUTORIZZAZIONE	MODIFICHE

SERVIZI DI INGEGNERIA

ASSOCIAZIONE TEMPORANEA DI OPERATORI ECONOMICI

HYDRODATA INGEGNERIA DELLE RISORSE IDRICHE
HYDRODATA S.p.A.
Via Pomba, 23 - 10123 TORINO tel. 011 55 92 811, fax 011 56 20 620
e-mail:hydrodata@hydrodata.it - sito web:www.hydrodata.it

HY.M. STUDIO Ingegneria Idraulica
HY.M.STUDIO associazione professionale
Via Pomba, 23 - 10123 TORINO - tel. 011 56 13 103, fax 011 55 92 891
e-mail:hym@hymstudio.it - sito web:www.hymstudio.it

ARCHEOLOGA ANNA LORENZATTO

Dott. Ing. ROBERTO BERTERO
ORDINE DEGLI INGEGNERI DELLA PROVINCIA DI CUNEO
613 Dott. Ing. Aldo Denina

RIPRODUZIONE O CONSEGNA A TERZI SOLO DIETRO SPECIFICA AUTORIZZAZIONE