# POZZETTO SCOLMATORE
# NODO "C"

## PIANTA
## (scala 1:50)

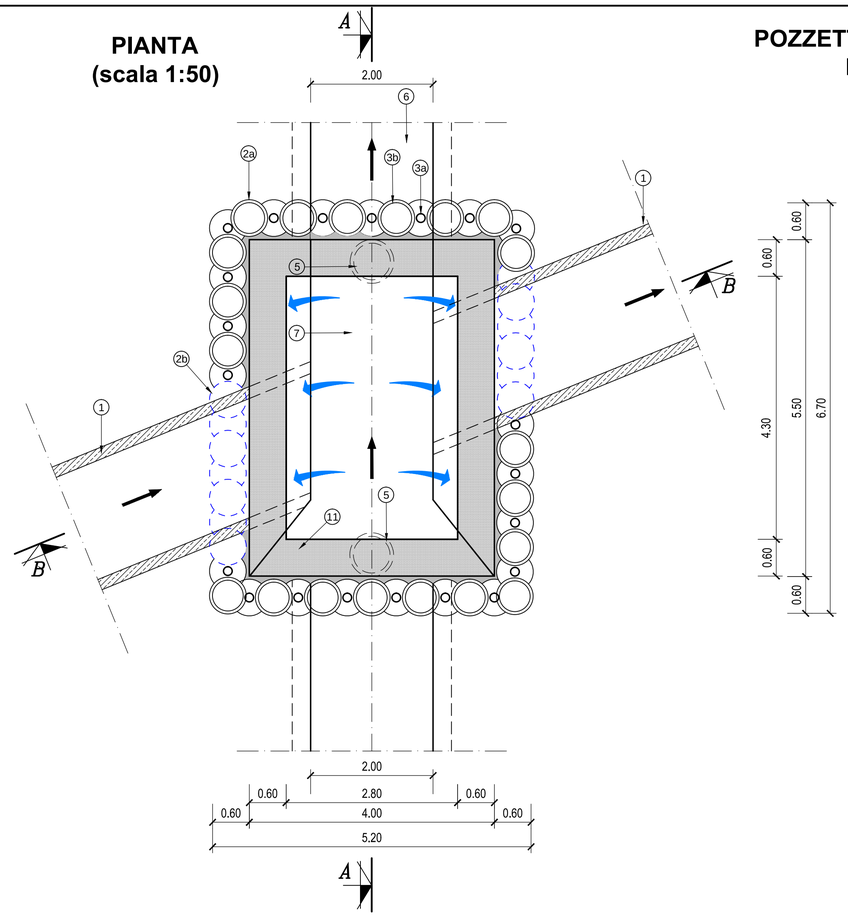


## LEGENDA

| | |
|---|---|
| 1 | COLLETTORE CIRCOLARE IN PROGETTO IN CA DN= 1800 mm |
| 2a | PALO SECANTE IN CLS C25/30 D= 600 mm - L= 14.70 m INTERASSE 40 cm |
| 2b | PALO SECANTE IN CLS C25/30 D= 600 mm - L= 3 m IN CORRISPONDENZA DELLA TUBAZIONE DN 1800 mm INTERASSE 40 cm |
| 3a | ARMATURA TUBOLARE IN ACCIAIO S355 De 139.70 mm Spess. 8 mm L= 13.50 m INTERASSE 80 cm |
| 3b | ARMATURA METALLICA INTERASSE 80 cm |
| 4 | SOLETTA IN C.A. CLS C28/35 |
| 5 | CHIUSINO IN GHISA SFEROIDALE UNI-EN124, CLASSE D400, CON TELAIO CIRCOLARE, COPERCHIO CIRCOLARE INCERNIERATO, AUTOCENTRANTE E DOTATO DI BLOCCAGGIO DI SICUREZZA E GIUNTO ANTIRUMORE A TENUTA STAGNA D= 600 mm |
| 6 | SCATOLARE RIO MISURETO |
| 7 | LAMA DI STRAMAZZO IN ACCIAIO INOX AISI304 H = 30 cm |
| 8 | MASSI INTASATI CON CLS |
| 9 | CORDOLO IN CA CLS C28/35 80X60 cm |
| 10 | SOTTOFONDAZIONE IN CLS MAGRO |
| 11 | CORDOLO IN CA CLS C28/35 100X60 cm |
| 12 | SPEZZONI SALDATI PER CENTRAGGIO PALO |

## SEZIONE A - A
## (scala 1:50)

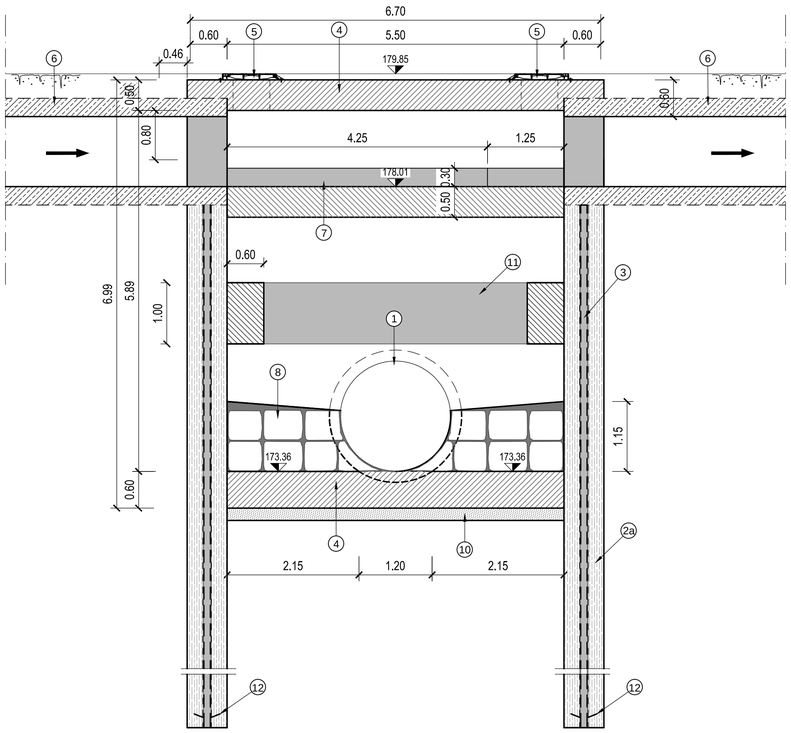


## SEZIONE B - B
## (scala 1:50)

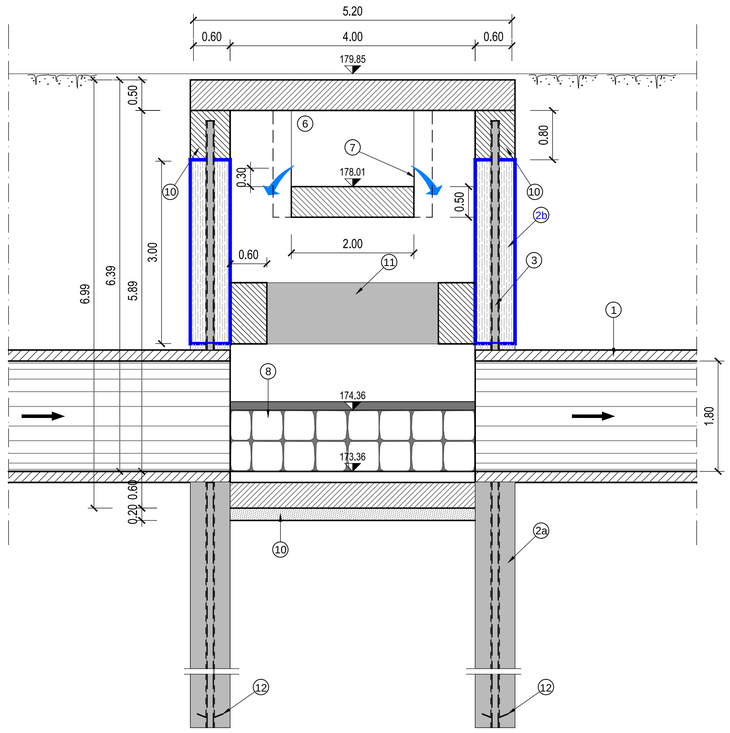



SISI
Società Intercomunale Servizi Idrici S.r.l.
Piazza Risorgimento, 1 - Alba (CN) - Tel. 0173440366 - Fax. 0173293467 - sisiacque@pec.sisiacque.it


**RISANAMENTO DEL COLLETTORE CONSORTILE AFFERENTE ALL'IMPIANTO DI GOVONE NEL TRATTO DI C.SO LANGHE NEL COMUNE DI ALBA IN FUNZIONE DEGLI OBIETTIVI DI QUALITÀ DI CUI ALLA DIRETTIVA 2060/CE**

**AGGIORNAMENTO PROGETTO DEFINITIVO**

Particolari costruttivi: pozzetto scolmatore

CODICE DOCUMENTO: 3507-03-0200-DWG

ELABORATO: 9.3

| REV. | DATA | REDAZIONE | VERIFICA | AUTORIZZAZIONE | MODIFICHE |
|---|---|---|---|---|---|
| 00 | OTTOBRE 2021 | S. GRIVA | A. DENINA | R. BERTERO | |


SERVIZI DI INGEGNERIA

ASSOCIAZIONE TEMPORANEA DI OPERATORI ECONOMICI

HYDRODATA INGEGNERIA DELLE RISORSE IDRICHE
HYDRODATA S.p.A.
Via Pomba, 23 - 10123 TORINO - tel. 011 56 15 92 811, fax 011 56 20 620
e-mail: hydrodata@hydrodata.it - sito web: www.hydrodata.it

Dott. Ing. ROBERTO BERTERO n. 7304 Ordine degli Ingegneri della Provincia di Cuneo

HY.M. STUDIO Ingegneria Idraulica
HY.M.STUDIO associazione professionale
Via Pomba, 23 - 10123 TORINO - tel. 011 56 13 103, fax 011 55 92 891
e-mail: hym@hymstudio.it - sito web: www.hymstudio.it

ORDINE DEGLI INGEGNERI DELLA PROVINCIA DI CUNEO
613 Dott. Ing. Aldo Denina

ARCHEOLOGA ANNA LORENZATTO



RIPRODUZIONE O CONSEGNA A TERZI SOLO DIETRO SPECIFICA AUTORIZZAZIONE