③ RIPRISTINO
SU STRADA PROVINCIALE SP34
- scala 1:10 -

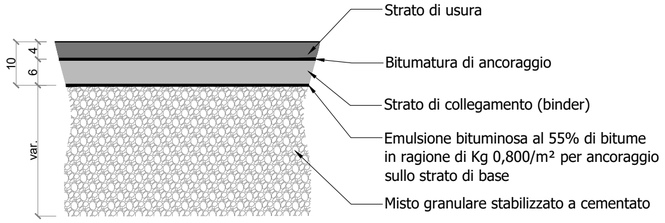

SEZIONE LONGITUDINALE della S.P. n°34
Scavo a cielo aperto
- Scala 1:50 -

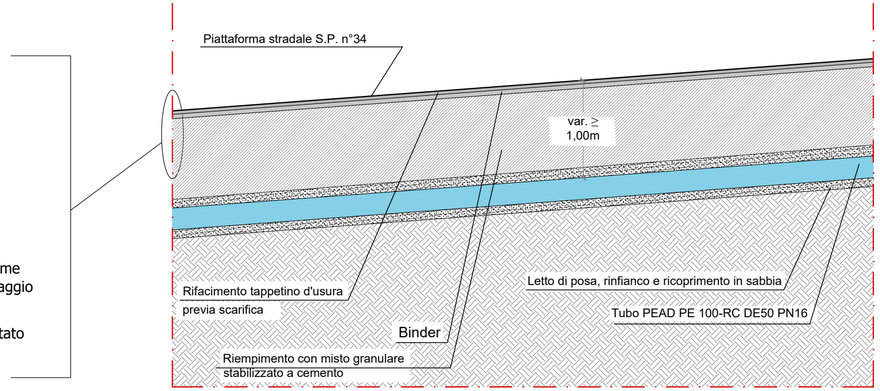

FOTO 1

FOTO 2

LEGENDA

① Letto di posa, rinfianco e ricoprimento in sabbia granitica di cava (vedere Capitolato)
② Condotta in progetto
③ Ripristino strada provinciale n°34 (vedasi particolare)
④ Nastro segnalatore

NOTE

* Per il ripristino della strada provinciale n.34 si prevede:

a. riempimento dello scavo con letto di posa, rinfiancato e primo rinterro in sabbia granitica di cava e successivo strato di misto granulare stabilizzato a cemento, sino a 10 cm al di sotto del vario esistente;
b. stesa di emulsione bituminosa per ancoraggio sullo strato di base;
c. stesa di uno strato di binder dello spessore di 10 cm, ad assestamento avvenuto si procederà alla fresatura su tutta la carreggiata stradale;
d. stesa a tappeto di conglomerato bituminoso per strato di usura per uno spessore finito di 4 cm.

SEZIONI TIPO SCAVO
SU STRADA PROVINCIALE
PEAD PE 100-RC DE50 PN16
- scala 1:25 -

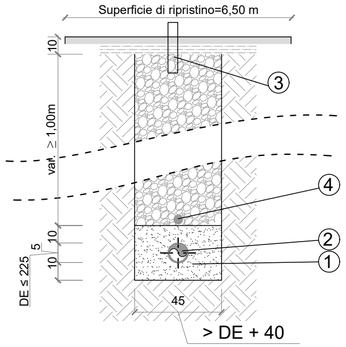

REGIONE PIEMONTE

PROVINCIA DI CUNEO

COMUNE DI SAN MICHELE DI MONDOVÌ

ALLACCIO IDRICO STAZIONE ELETTRICA 132 KV DI TERNA

PROGETTO DEFINITIVO
RICHIESTA AUTORIZZAZIONE PROVINCIA
- Comune di San Michele Mondovì -
Percorrenza e attraversamento SP34

COMMITTENTE

MONDO ACQUA S.p.A.
Via Venezia, 6/B - 12084 MONDOVÌ (CN)
tel. +39 0174.554461

IL PROGETTISTA

SAGLIETTO ENGINEERING S.r.l.
Corso Giolitti, 36 - 12100 CUNEO (CN)
tel. +39 0171.698381 - fax +39 0171.600599
sagliettoengineering@pec.it

Dott. Ing. Fabrizio Saglietto

DESCRIZIONE

PARTICOLARI COSTRUTTIVI
PERCORRENZA STRADA PROVINCIALE 34

DATA	SCALA				ALLEGATO
08/03/2022	Varie				2.5
COMMESSA	livello	categoria	tipologia	revisione	
2020_006	PD	PC	DWG	02	

REV.	DATA	DESCRIZIONE	REDATTO	CONTROLLATO	APPROVATO
02	08/03/2022	REVISIONE SU RICHIESTA COMMITTENZA	MA.NU	BH.FR.	SA.FA.
00	28/05/2021	EMISSIONE PER CONSEGNA	CI.NI.	BH.FR.	SA.FA.

A TERMINI DI LEGGE CI RISERVIAMO LA PROPRIETA' DI QUESTO ELABORATO CON DIVIETO DI RIPRODURLO O RENDERLO NOTO A TERZI SENZA LA NOSTRA AUTORIZZAZIONE

SAGLIETTO ENGINEERING S.R.L. CON SISTEMA CONFORME AI REQUISITI ISO 9001:2015, ISO 14001:2015 E ISO 45001:2018 VALUTATI DA BUREAU VERITAS ITALIA S.P.A. ECOPERTO DAI CERTIFICATI N° IT283856, N° IT250310/UK E IT300072